ROTAPULS
インクレメンタルエンコーダ

シリーズ CK41 • CK46

- コンパクト中空シャフトエンコーダ
- 優先在庫販売製品
- 汎用出力回路
- 最高分解能 4096 PPR

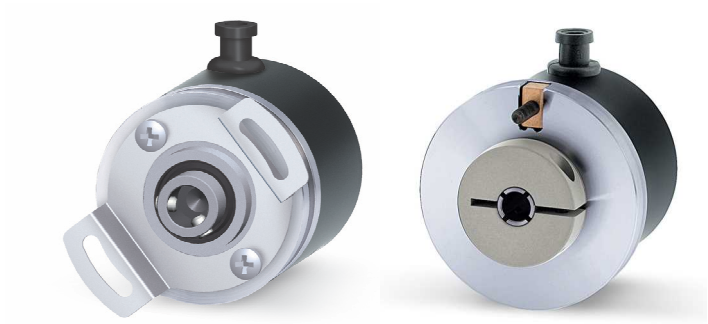

CK41 - CK46

環境仕様	
ショック:	100 g, 6 ms (MIL STD 202F準拠)
振動:	10 g, 5-2000 Hz (MIL STD 202F準拠)
操作温度範囲:	-25°C +85°C (-13°F, +185°F)
保存温度範囲:	-25°C +85°C (-13°F +185°F) (相対湿度98%　結露無きこと)
保護（防塵防水）規格:	IP64
オプション:	• IP65 規格適合(最高3000 rpm, トルク1 Ncm)

機　械　的　仕　様	
外形寸法:	図 面 参 照
シャフト:	Ø 6, 6.35 mm
シャフト荷重 (軸及び半径方向):	最大20 N
シャフト回転速度:	最高 6000 rpm
始動トルク、20°Cにて:	≤ 0,3 Ncm (代表値)
ベアリング寿命:	最短 10^9 rev.
重量:	~ 0,1 kg (3,5 oz)
電気結線:	ケーブル1 m
オプション:	• 追加ケーブル • Dサブ 9 ピン直列コネクタ

電　気　的　仕　様	
標準パルスレート (他のパルスレートも 可):	1-5-8-10-15-20-25-30-32-40-50-60-64-72-84-90 100-125-127-150-176-180-200-250-256-300-314 320-360-400-500-512-600-625-635-720-900-1000 1024-1080-1200-1250-1440-1500-1600-1800-2000 2048-2500-3000-3600-4096
計数周波数:	最高50 kHz .
出力回路:	NPN, PNP, Push-Pull, Line Driver, Universal circuit
電源:	+5V±5%, +10V +30V,+5V +30V
出力電流 (チャンネル毎):	最大40 mA.
電流消費:	最大 50 mA.
保護回路:	磁気極性反転防止及び短絡保護回路(L回路除く)
EMC:	電磁気漏洩 (EN 61000-6-4準拠) 電磁気不感性(EN 61000-6-2準拠)
Optoelectronic life:	最短100.000 時間.

材質	
フランジ:	耐腐食材, UNI EN AW-6082
ハウジング:	ファイバーガラス エポキシ樹脂
ベアリング:	ABEC 5
シャフト:	非磁性SUS 材 , UNI EN 4305
光源:	GaAlダイオード

テクノロジーリンク株式会社
TECHNOLOGYLINK,LTD.
〒171-0022 東京都豊島区南池袋 3-18-35
OK ビル 2 階
Tel: 03-5924-6750　Fax:03-5924-6751
E-mail: sales@technology-l.com
URL: http://www.technology-link.jp

付　属　品	
EDE9S:	9 ピン Dサブ対コネクタ

仕様は予告無しに変更される場合があります。

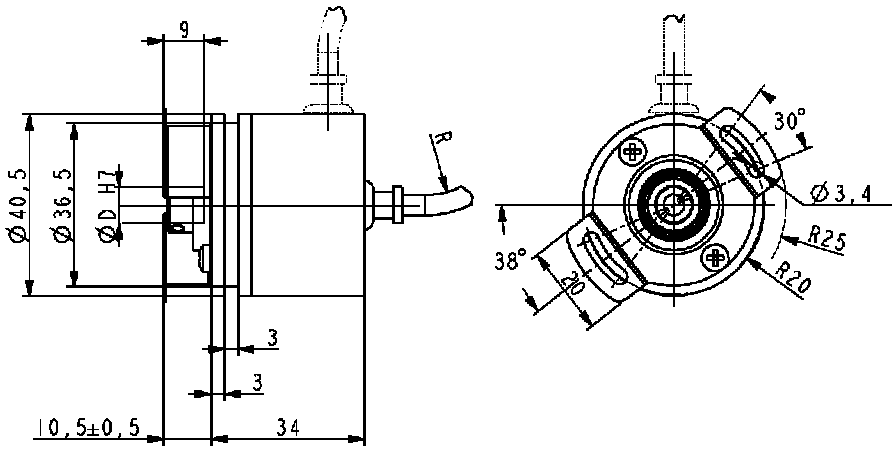

CK41

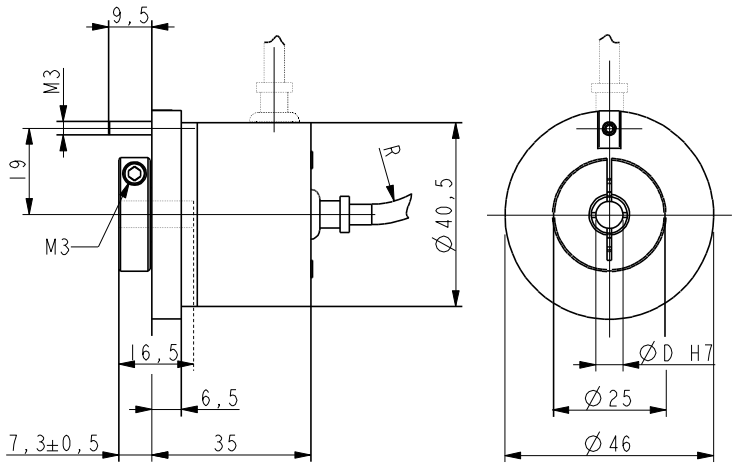

CK46

発注コード　　追加コード (オプション)

CK41 CK46	-	X a	-	XXXX b	XXX c	X d	XX e	X f	X g	XX h	X i	/Sxxx j

a 出力回路
n = NPN o.c.
P = PNP o.c.
Y = Push Pull
L = Line Driver (RS422)
h = PP/LD 汎用回路

b 分解能 (PPR)
電気仕様を参照

c 出力信号
Bnf = AB
BCU = AB, /AB
Znf = AB0
ZCU = AB0, /AB0

d 電源
1 = +5V±5% (L 出力回路)
2 = +10V÷ +30V (Y, N, P 出力回路)
4 = +5V÷ +30V (H 出力回路)

e シャフト径
6 = 6 mm
P6 = 6.35 mm - 1/4"

f 保護規格
- = IP64 (標準)
P = IP65

g ケーブル取り出し
- = 軸方向 (標準)
R = 半径方向

h 結線
- = 1 m ケーブル(標準)
L2 = 2 m ケーブル
Lx = x m ケーブル

i C = I直列コネクタDサブ 9 ピン

j 特別仕様