ROTACOD

プログラマブルアブソリュートエンコーダ

シリーズ **HM58 P • HM58S P • HMC58 P**

- プログラマブルアブソリュートエンコーダ (USB ケーブル経由)
- コンパクトハウジング
- 最高分解能： 262144 cpr x 16384 回転
- プログラマブルスケーリング要素とティーチイン機能
- 自 由 な SSI パラメータ設定
- ラウンドループ機能付き
- ビットパラレル出力も選択可

HM58 P • HM58S P • HMC59 P

環 境 仕 様	
ショック	100 g, 6 ms
振動	10 g, 5-2000 Hz
操作温度範囲	-40° C～ +85° C
保存温度範囲	-40°C～ +100°C (相対湿度 98% 結露無き事)
保護規格	IP67, IP65 シャフト側

機 械 的 仕 様	
外形寸法	図面参照
ソリッドシャフト	Ø 6, 8, 9.52, 10, 12 mm
中空シャフト	Ø 14, 15 mm
原寸スリーブ BR1-15mm~	Ø 6, 8, 9.52, 10, 11, 12 mm
シャフト荷重（軸、半径方向）	100 N
シャフト回転速度	12000 rpm, 9000 rpm、連続運転
始動トルク	HM58: 0,15 Ncm (代表値) HM58S, HMCxx: 0,40 Ncm (代表値)
ベアリング寿命	400 x10^6 回転/分 (10^9 回転/分、20 N シャフト荷重)
重量	～300g
電気結線	SSI: M12, M23 プラグ MIL インラインプラグ又は ケーブル出力 1 m、ビットパラレル、MIL,D-sub インラインプラグ又はケーブル出力
オプション	追加ケーブル

電 気 的 仕 様	
分解能:	62144 cpr x 16384 turns
プログラマブル可能精度:	± 0,007°
出力:	Gray, Binary, BCD
電源:	+10Vdc ～ 30Vdc
電力消費:	SSI: 1 W ビットパラレル: 2,2 W
出力回路:	SSI (RS422), Bit parallel Push-Pull, NPN
計数回路:	SSI: 150 kHz, ビットパラレル: 30 kHz
保護回路:	極性反転及び短絡防止
EMC:	電磁気耐性、EN-61000-4-2 準拠 EN-61000-4-4 準拠
光学素子寿命:	> 100.000 時間 機能継続
・プログラマブルソリューション	・ ティーチイン分解能 ・ 計数方向 (プログラマブル + 入力) ・ ゼロ設定 / プリセット(プログラマブル + 入力) ・ パリティビット(イーブン/オッド) ・ SSI プロトコール (アライメント、クロック, タイミング) ・ ラッチ、トライステート入力

MATERIALS	
フランジ:	耐腐食材 UNI EN AW-6082
ハウジング:	耐腐食材 UNI EN AW-6082
ベアリング:	ABEC 5
シャフト:	非磁性 SUS 材、UNI EN 4305

テクノロジーリンク株式会社
TECHNOLOGYLINK,LTD.
〒171-0022 東京都豊島区南池袋 3-18-35
OK ビル 2 階
Tel: 03-5924-6750　Fax:03-5924-6751
E-mail: sales@technology-l.com
URL: http://www.technology-link.jp

ACCESSORIES	
EPFL121H:	M23 12 ピン対コネクタ
EM12F12:	M12 12 ピン対コネクタ
E41MLS:	MIL 41 ピン対コネクタ
E32MLS:	MIL 32 ピン対コネクタ
E19MLS:	MIL 19 ピン対コネクタ
E10MLS:	MIL 10 ピン対コネクタ
E7MLS:	MIL 7 ピン対コネクタ
EDA 15S:	D サブ 15 ピン対コネクタ
EDB 25S:	D サブ 25 ピン対コネクタ
PAN/PGF:	フレキシブルカップリング BR1
原寸スリーブ LKM-386:	固定クランプ

仕様は予告なしに変更される場合があります。

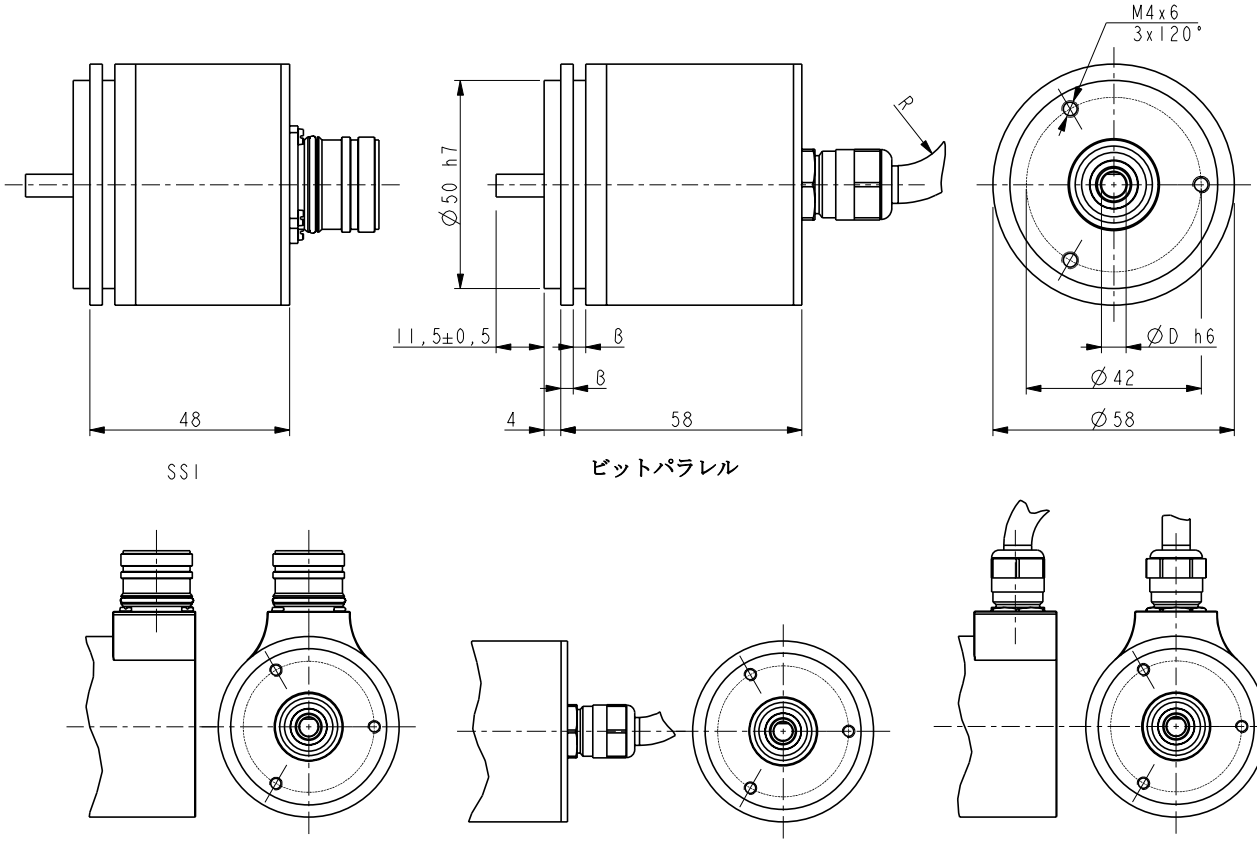

HM58 P

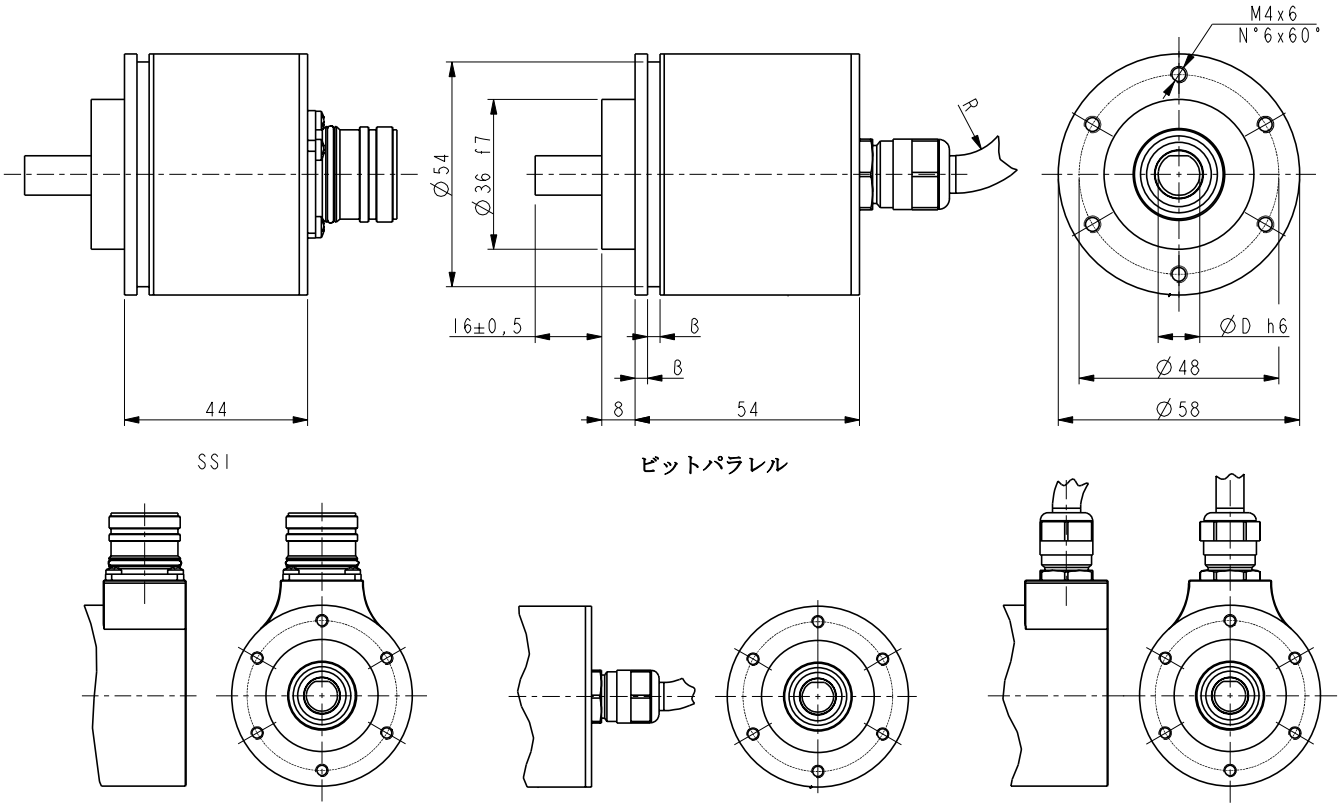

HM58S P

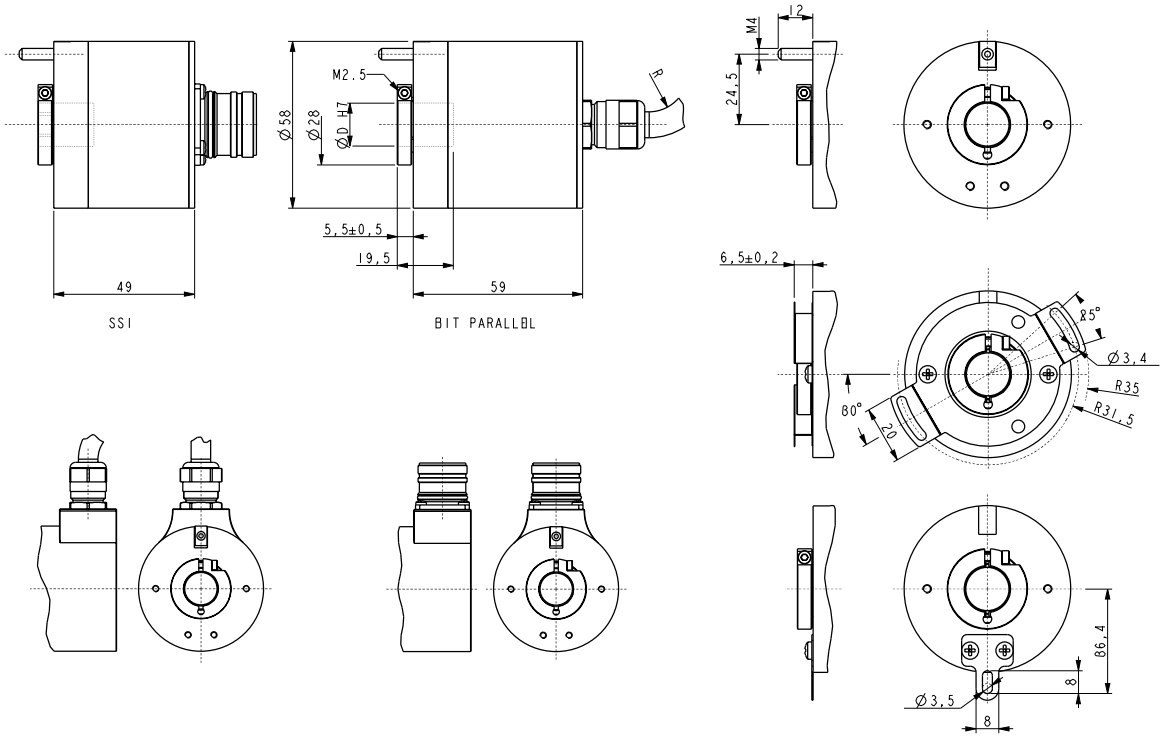

HMC58 P

HMC59 P

HMC60 P

発注コード：ビットパラレル

HM58 HM58S HMC58 HMC59 HMC60	XX/XXXXX Ⓐ	XX Ⓑ	-	XX Ⓒ	-	X Ⓓ	XX Ⓔ	/Sxxx - /Pxxx Ⓕ

Ⓐ 分解能
18/16384 = 262144 cpr x 16384 turns

Ⓑ 出力
PY = プログラマブル、プッシュプル
PN = プログラマブル、NPN

Ⓒ シャフト径
6 = 6 mm
8 = 8 mm
P9 = 9.52mm / 3/8”
10 = 10 mm
12 = 12 mm
14 = 14 mm (HMCxx)
15 = 15 mm (HMCxx)

Ⓓ ケーブル取り出し
- = 軸方向
R = ラジアル方向

Ⓔ 電気結線
Lx = ケーブル出力 x m
Y1 = 1 m ケーブル + MIL 41 ピンインラインプラグ

Ⓕ **= /Pxxx**
Z1 = 1 m ケーブル + Dサブ 15 ピンインラインプラグ
W1 = 1 m ケーブル + Dサブ 25ピンインラインプラグ
X1 = 1 m ケーブル + MIL 19 ピンインラインプラグ **V1 =** 1 m ケーブル + MIL 32 ピンインラインプラグ **Ax =** A19 ケーブル x m
Bx = A32 ケーブル x m

Ⓕ
/Sxxx: 特別仕様
/Pxxx: ご要望プログラム込み工場設定エンコーダ

発注コード：SSI 出力

HM58 HM58S HMC58 HMC59 HMC60	XX/XXXXX Ⓐ	XX Ⓑ	-	XX Ⓒ	-	X Ⓓ	XX Ⓔ	/Sxxx - /Pxxx Ⓕ

Ⓐ 分解能
18/16384 = 262144 cpr x 16384 turns

Ⓑ 出力
PS = プログラマブル、SSI

Ⓒ シャフト径
6 = 6 mm
8 = 8 mm
P9 = 9.52mm / 3/8”
10 = 10 mm
12 = 12 mm
14 = 14 mm (HMCxx)
15 = 15 mm (HMCxx)

Ⓓ ケーブル取り出し
- = 軸方向
R = ラジアル方向

Ⓔ 電気結線
Lx = ケーブル出力 x m
M2 = M23 12 ピンプラグ
M = M12 12 ピンプラグ

Ⓕ **= /Pxxx**
D1 = 1 m ケーブル + MIL 7ピンインラインプラグ
P1 = 1 m ケーブル + MIL 10 ピンインラインプラグ
Cx = A8 ケーブル x m

Ⓕ
/Sxxx: 特別仕様
/Pxxx: ご要望プログラム込み工場設定エンコーダ