電動マイクロマニピュレータ

M-LSM シリーズ電動マイクロマニピュレータ

- **25 mm ストロークXYZ 軸、分解能 0.05μm**
- **耐荷重 0.5 kg**
- **ジョイスティック T-Joy とは結線後即稼働**
- **最高速度 14 mm/s、最大推力 15 N**
- **ジョイスティックとコントローラが含まれます**

概　説

ゼイバー社電動マイクロマニピュレータシリーズはスタンドアローンユニットでジョイスティックにて単独操作ができます。また、コンピュータにて自動制御ができます。メトリックあるいはインチサイズの光学ブレッドボードに搭載できます。プローブホルダーは調整可能で、2~13mm までのプローブが搭載できます。コントローラは RS-232 又は USB にてすべてのコンピュータと通信できます。

製品	概説	標準納期	販売定価
M-LSM025A025A025ALHF-M02T4	電動マイクロマニピュレータ 3 軸, 25 mm ストローク, 光学ブレッドボード搭載, 左側操作	ご下命後 3 週間	￥760,000
M-LSM025A025A025ALHP-M02T4	電動マイクロマニピュレータ 3 軸, 25 mm ストローク, 光学ポスト搭載, 左側操作	ご下命後 3 週間	￥760,000
M-LSM025A025A025ARHF-M02T4	電動マイクロマニピュレータ 3 軸, 25 mm ストローク, 光学ブレッドボード搭載, 右側操作	ご下命後 3 週間	￥760,000
M-LSM025A025A025ARHP-M02T4	電動マイクロマニピュレータ 3 軸, 25 mm ストローク, 光学ポスト搭載, 右側操作	ご下命後 3 週間	￥760,000

パーツ番号規定

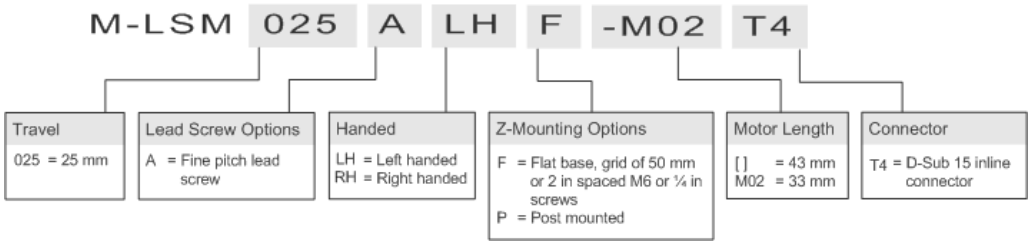

コントローラ　A-MCA

T シリーズ以外のユニットの制御用外付けユニット

外付けコントローラ

ジョイスティック　T-Joy3

3 軸制御ができるプログラマブルジョイスティック

3 軸制御プログラマブル

2 軸制御コントローラ　A-MCB2

多機能高速通信ステッパーモータコントローラ。外部 I/O にて周辺機器の制御可

2 軸制御コントローラ

システムモデル：M-LSM025A025A025ALHF-M02T4

取り付けアングル
ブラケット

プローブホルダー
と回転ベース

電動マニピュレータ 3 軸, 25 mm ストローク, 光学ブレッドボード搭載, 左側操作

仕様	データ	代替単位
マイクロステップサイズ (初期値分解能)	0.047625 µm	
推奨コントローラ	A-MCB2 (24 V)　2 式 （含む）	
ストローク	25.4 mm	1.000 "
精度 (単一方向にて)	8 µm	0.000315 "
繰り返し精度	< 1 µm	< 0.000039 "
バックラッシュ	< 3 µm	< 0.000118 "
最高速度	14 mm/s	0.551 "/s
最低速度	0.00022 mm/s	0.00001 "/s
速度分解能	0.00022 mm/s	0.00001 "/s
エンコーダタイプ	None	
通信インターフェース	RS-232	
通信プロトコール	ゼイバー社バイナリプロトコール	
機械送りガイドタイプ	ニードルローラベアリング	
垂直ブレ	< 8 µm	< 0.000315 "
水平ブレ	< 12 µm	< 0.000472 "
ピッチ	0.02 °	0.349 mrad (ミリラジアン)
ロール	0.005 °	0.087 mrad (ミリラジアン)
ヨー	0.02 °	0.349 mrad (ミリラジアン)
プローブ径レンジ	2-13 mm	0.079 "
プローブ可動角度レンジ	360 °	6.283 rad (ラジアン)
モータ 1 回転での直進移動距離	0.6096 mm	0.024 "
モータ回転ごとのステップサイズ	200	
モータタイプ	ステッパー (2 相)	
インダクタンス	1.7 mH	
初期値分解能	1 ステップの 1/64	
機械的駆動方式	精密リードねじ	
リミット又はホーム検出方法	磁気ホールセンサー	
動作軸数	3	
真空適合	無	
操作温度範囲	0 から 50 ℃	
ステージ平行度	< 25 µm	< 0.000984 "
RoHS 指令	準拠	
CE マーキング	準拠	
重量	3.03 kg	
ジョイスティック制御	速度モード	

システムモデル：M-LSM025A025A025ALHP-M02T4
電動マイクロマニピュレータ 3 軸, 25 mm ストローク, 光学ポスト搭載, 左側操作

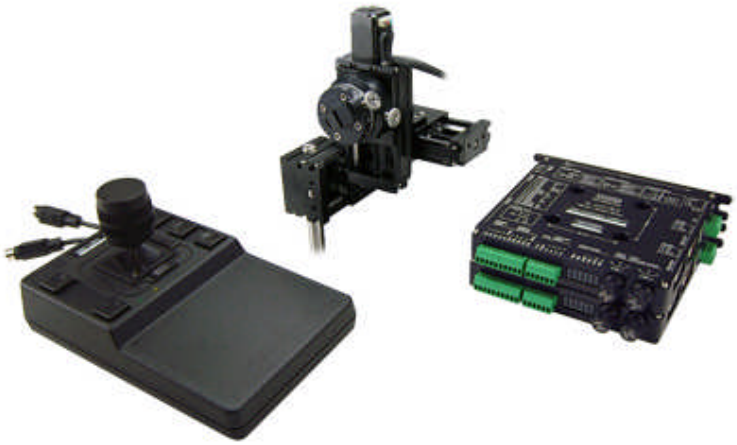

システムモデル：M-LSM025A025A025ARHF-M02T4
電動マイクロマニピュレータ 3 軸, 25 mm ストローク, 光学ブレッドボード搭載, 右側操作

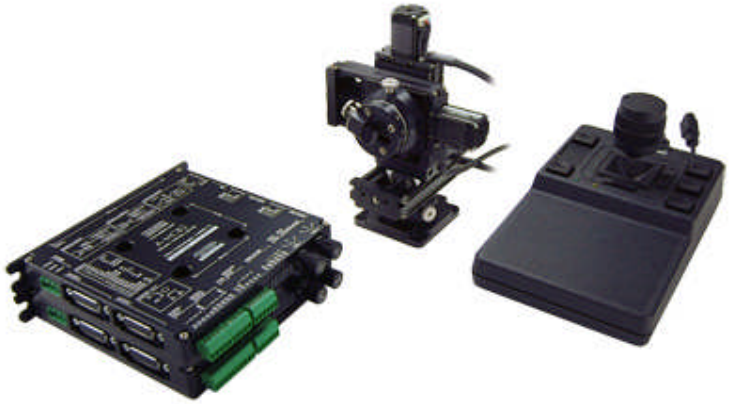

システムモデル：M-LSM025A025A025ARHP-M02T4
電動マイクロマニピュレータ 3 軸, 25 mm ストローク, 光学ポスト搭載 右側操作

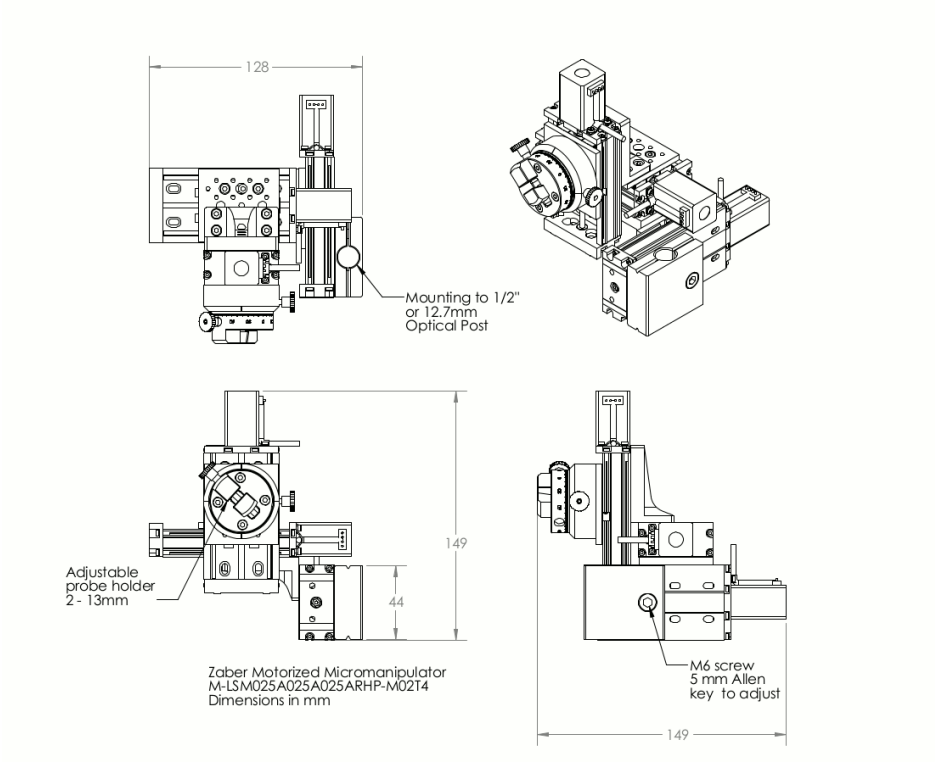

M-LSM025A025A
025ARHP-M02T4

ポスト搭載、プローブ左側操作

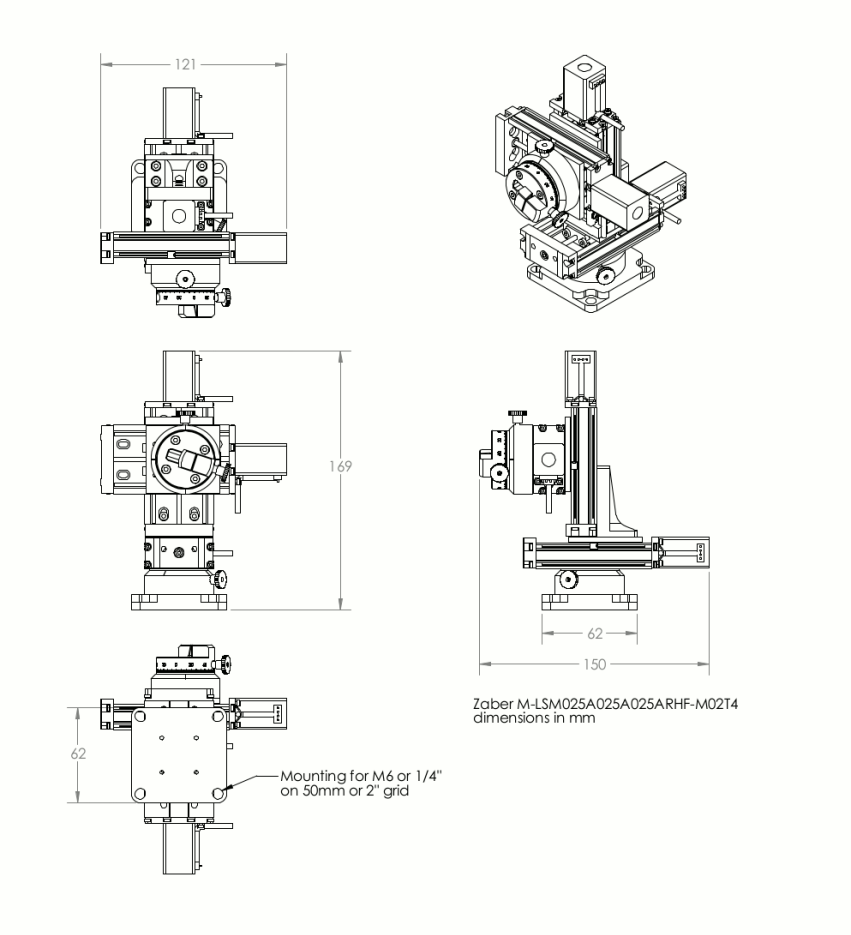

M-LSM025A025A025
ARHF-M02T4

ブレッドボード搭載
プローブ左側操作

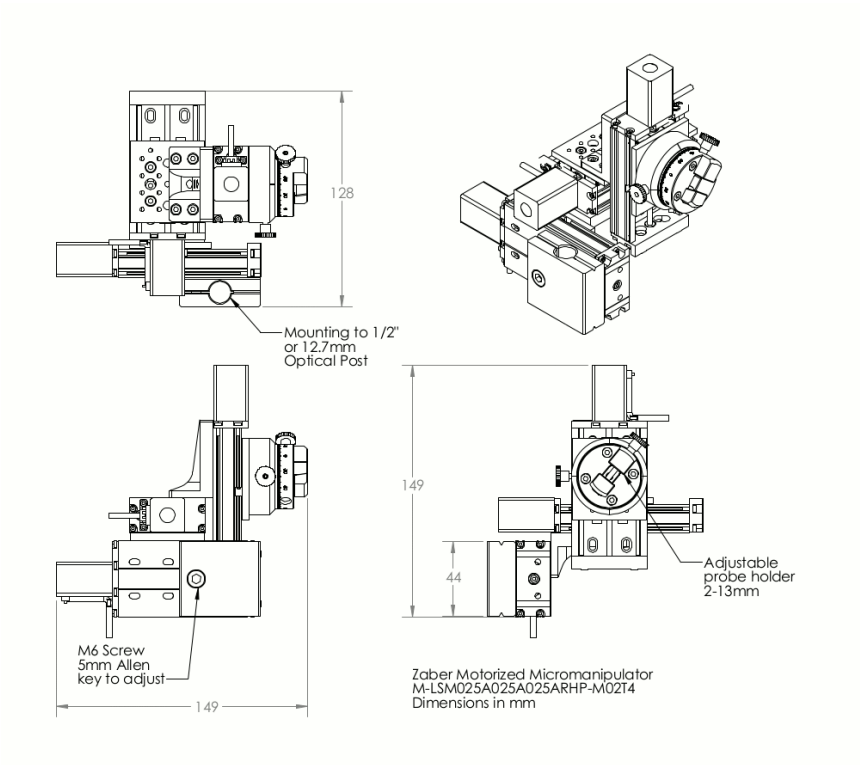

M-LSM025A025A025
ALHP-M02T4

ポスト搭載、
プローブ右側操作

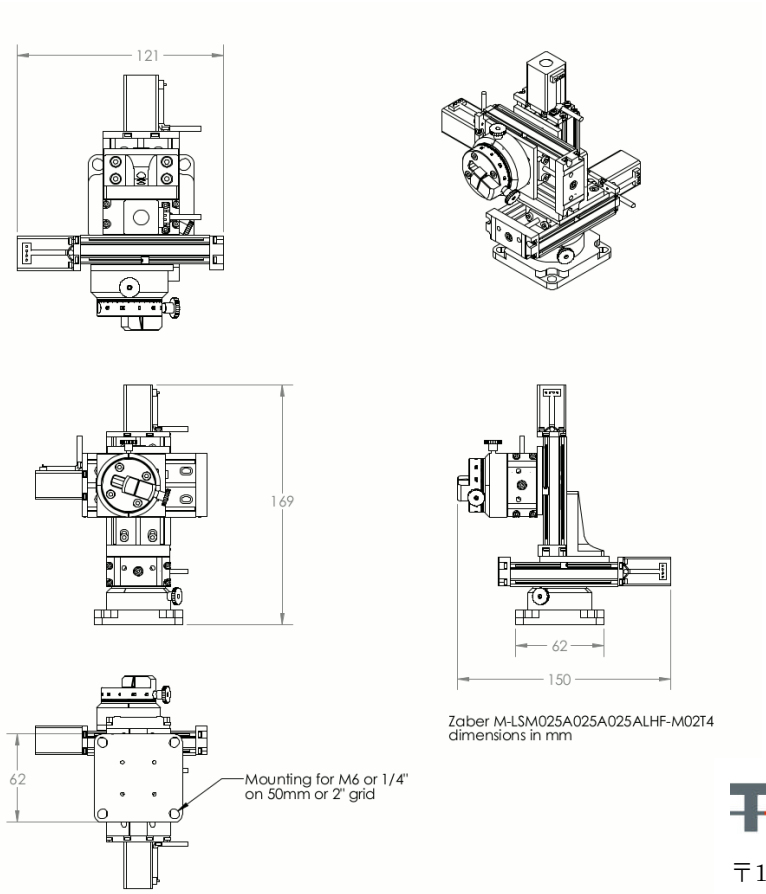

M-LSM025A025A025ALHF-
M02T4

ブレッドボード搭載、
プローブ右側操作

テクノロジーリンク株式会社
TECHNOLOGYLiNK,LTD.
〒171-0022 東京都豊島区南池袋 1-16-20
ぬかりやビル 6 階
Tel: 03-6781-9536　Fax:03-6871-9537
E-mail: sales@technology-l.com
URL: http://www.technology-l.ink.jp