コントローラ内蔵リニアステージ ：
X-LSQ-E シリーズ <高速タイプ > ロータリエンコーダ内蔵

X-LSQ-E シリーズ、コントローラ内蔵電動リニアステージ

·ストローク：75, 150, 300, 450 及び 600 mm
·最大耐荷重：20 kg （中心荷重） 最大カンチレバー荷重：800 N-cm
·最高速度： 1 m/s 最大推力：100 N （推力と速度の相関表をご参照ください）
・スリップ（抜けパルス）・ストール（脱調）検出用ロータリエンコーダフィードバックと自動補正機能付
·コントローラ内蔵・デイジーチェーン接続：T及びAシリーズ製品と接続可

製品	概説
X-LSQ075A-E01	電動リニアステージ, コントローラ内蔵, 75 mm ストローク, 高分解能,速度(低測), エンコーダ内蔵
X-LSQ075B-E01	電動リニアステージ, コントローラ内蔵, 75 mm ストローク, 中分解能,速度(中測)、エンコーダ内蔵
X-LSQ075D-E01	電動リニアステージ, コントローラ内蔵, 75 mm ストローク, 低分解能,速度(高速)、エンコーダ内蔵
X-LSQ150A-E01	電動リニアステージ, コントローラ内蔵, 150 mm ストローク, 高分解能,速度(低測)、エンコーダ内蔵
X-LSQ150B-E01	電動リニアステージ, コントローラ内蔵, 150mm ストローク, 中分解能,速度(中測)、エンコーダ内蔵
X-LSQ150D-E01	電動リニアステージ, コントローラ内蔵, 150 mm ストローク, 低分解能,速度(高速) エンコーダ内蔵
X-LSQ300A-E01	電動リニアステージ, コントローラ内蔵, 300 mm ストローク, 高分解能,速度(低測) 、エンコーダ内蔵
X-LSQ300B-E01	電動リニアステージ, コントローラ内蔵, 300mm ストローク, 中分解能,速度(中測)、エンコーダ内蔵
X-LSQ300D-E01	電動リニアステージ, コントローラ内蔵, 300 mm ストローク, 低分解能,速度(高速) 、エンコーダ内蔵
X-LSQ450A-E01	電動リニアステージ, コントローラ内蔵, 450 mm ストローク, 高分解能,速度(低測)、エンコーダ内蔵
X-LSQ450B-E01	電動リニアステージ, コントローラ内蔵, 450mm ストローク, 中分解能,速度(中測) 、エンコーダ内蔵
X-LSQ450D-E01	電動リニアステージ, コントローラ内蔵, 450 mm ストローク, 低分解能,速度(高速) 、エンコーダ内蔵
X-LSQ600A-E01	電動リニアステージ, コントローラ内蔵, 600 mm ストローク, 高分解能,速度(低測) 、エンコーダ内蔵
X-LSQ600B-E01	電動リニアステージ, コントローラ内蔵, 600mm ストローク, 中分解能,速度(中測)、エンコーダ内蔵
X-LSQ600D-E01	電動リニアステージ, コントローラ内蔵, 600 mm ストローク, 低分解能,速度(高速)、 エンコーダ内蔵

X-LSQ-E　シリーズグループ仕様

仕様	データ	代替単位
内蔵コントローラ	有り	
エンコーダタイプ	ロータリインクレメンタル（矩形波出力）タイプ	
エンコーダ分解能	500 PPR	2,000　CPR (500x4)
通信インターフェース	RS-232	
通信プロトコール	Zaber ASCII, Zaber Binary	
最大中心荷重	200 N	44.9 lb
最大カンチレバー荷重	800 N-cm	1,132.9 oz-in
機械ガイドタイプ	R ローラベアリング	
垂直方向振れ	< 13 µm	< 0.000512 "
H 水平方向振れ	< 13 µm	< 0.000512 "
ピッチ	0.05 °	0.873 mrad
ロール	0.01 °	0.175 mrad
ヨー	0.02 °	0.349 mrad
最大電流消費	810 mA	
電源	12-48 VDC	
電源プラグ	モレックス　ミニ-Fit Jr. 3pin	
1 回転でのモータステップ数	200	
モータタイプ	2 相ステッパーモータ	
インダクタンス	2.8 mH	
初期値分解能	モータステップ（200）の 1/64　分割	
データケーブル結線	ミニDIN　6 M/F	
機械的駆動方式	精密リードねじ	
リミット又はホーム検出	磁気ホームセンサー	
手動操作	20 ディテント付ノブ操作、押しボタン機能有り	
動作軸数	1	
LED　表示	電源、通信、エラー表示	
機械取付インターフェース	M6　タップ穴及び　8-32　タップ穴有り	
真空適合	無し	
操作温度範囲	0 から　50　℃迄	
ステージ平坦度	< 100 µm	< 0.003937 "
RoHS　適合	準拠	
CE　マーキング適合	準拠	

推力対速度性能

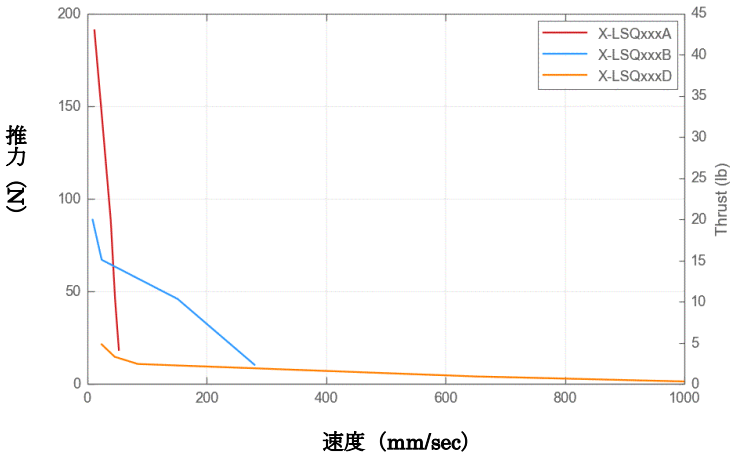

仕様チャートと注記：
推力は速度の関数です。データは最高値です。各々の最高値データを同時に得ることはできません。（例えば、最高速度で、最大トルク（推力）を得ることはできません）左記チャート参照ください。

X-LSQ-E　シリーズ比較表

パーツ番号	マイクロステップ（初期分解能）	ストローク	精度(同一方向にて)	繰り返し精度
X-LSQ075A –E01	0.09921875 µm	75 mm	23 µm	< 2.5 µm
X-LSQ075B –E01	0.49609375 µm	75 mm	15 µm	< 2.5 µm
X-LSQ075D--E01	1.984375 µm	75 mm	15 µm	< 3 µm
X-LSQ150A –E01	0.09921875 µm	150 mm	45 µm	< 2.5 µm
X-LSQ150B –E01	0.49609375 µm	150 mm	15 µm	< 2.5 µm
X-LSQ150D –E01	1.984375 µm	150 mm	15 µm	< 3 µm
X-LSQ300A –E01	0.09921875 µm	300 mm	90 µm	< 2.5 µm
X-LSQ300B –E01	0.49609375 µm	300 mm	30 µm	< 2.5 µm
X-LSQ300D –E01	1.984375 µm	300 mm	30 µm	< 3 µm
X-LSQ450A –E01	0.09921875 µm	450 mm	135 µm	< 2.5 µm
X-LSQ450B –E01	0.49609375 µm	450 mm	45 µm	< 2.5 µm
X-LSQ450D –E01	1.984375 µm	450 mm	45 µm	< 3 µm
X-LSQ600A –E01	0.09921875 µm	600 mm	150 µm	< 2.5 µm
X-LSQ600B –E01	0.49609375 µm	600 mm	150 µm	< 2.5 µm
X-LSQ600D –E01	1.984375 µm	600 mm	150 µm	< 3 µm

パーツ番号	バックラッシュ	最高速度	最低速度	速度分解能
X-LSQ075A –E01	< 5 µm	53 mm/s	0.000061 mm/s	0.000061 mm/s
X-LSQ075B –E01	< 7 µm	280 mm/s	0.000303 mm/s	0.000303 mm/
X-LSQ075D--E01	< 20 µm	1000 mm/s	0.001211 mm/s	0.001211 mm/s
X-LSQ150A –E01	< 5 µm	53 mm/s	0.000061 mm/s	0.000061 mm/s
X-LSQ150B –E01	< 7 µm	280 mm/	0.000303 mm/s	0.000303 mm/s
X-LSQ150D –E01	< 20 µm	1000 mm/s	0.001211 mm/s	0.001211 mm/s
X-LSQ300A –E01	< 5 µm	53 mm/s	0.000061 mm/s	0.000061 mm/s
X-LSQ300B –E01	< 7 µm	280 mm/s	0.000303 mm/s	0.000303 mm/s
X-LSQ300D –E01	< 20 µm	1000 mm/s	0.001211 mm/s	0.001211 mm/s
X-LSQ450A –E01	< 5 µm	53 mm/s	0.000061 mm/s	0.000061 mm/s
X-LSQ450B –E01	< 7 µm	280 mm/s	0.000303 mm/s	0.000303 mm/s
X-LSQ450D –E01	< 20 µm	1000 mm/s	0.001211 mm/s	0.001211 mm/s
X-LSQ600A –E01	< 5 µm	42 mm/s	0.000061 mm/s	0.000061 mm/s
X-LSQ600B –E01	< 7 µm	225 mm/s	0.000303 mm/s	0.000303 mm/s
X-LSQ600D –E01	< 20 µm	800 mm/s	0.001211 mm/s	0.001211 mm/s

パーツ番号	最大推力	最大連続推力	モータ 1 回転の直進距離	W 重量
X-LSQ075A –E01	147 N	100 N	1.27 mm	1.20 kg
X-LSQ075B –E01	75 N	75 N	6.35 mm	1.20 kg
X-LSQ075D--E01	18 N	18 N	25.4 mm	1.20 kg
X-LSQ150A –E01	147 N	100 N	1.27 mm	1.40 kg
X-LSQ150B –E01	75 N	75 N	6.35 mm	1.40 kg
X-LSQ150D –E01	18 N	18 N	25.4 mm	1.40 kg
X-LSQ300A –E01	147 N	100 N	1.27 mm	1.80 kg
X-LSQ300B –E01	75 N	75 N	6.35 mm	1.80 kg
X-LSQ300D –E01	18 N	18 N	25.4 mm	1.80 kg
X-LSQ450A –E01	147 N	100 N	1.27 mm	2.30 kg
X-LSQ450B –E01	75 N	75 N	6.35 mm	2.30 kg
X-LSQ450D –E01	18 N	18 N	25.4 mm	2.30 kg
X-LSQ600A –E01	147 N	100 N	1.27 mm	2.90 kg
X-LSQ600B –E01	75 N	75 N	6.35 mm	2.90 kg
X-LSQ600D –E01	18 N	18 N	25.4 mm	2.90 kg

Zaber X-LSQ-E Motorized Stage
Dimensions in mm

Model Number	A	B
X-LSQ075x-E01	285.3	145
X-LSQ150x-E01	360.3	220
X-LSQ300x-E01	510.3	370
X-LSQ450x-E01	660.3	520
X-LSQ600x-E01	810.3	670

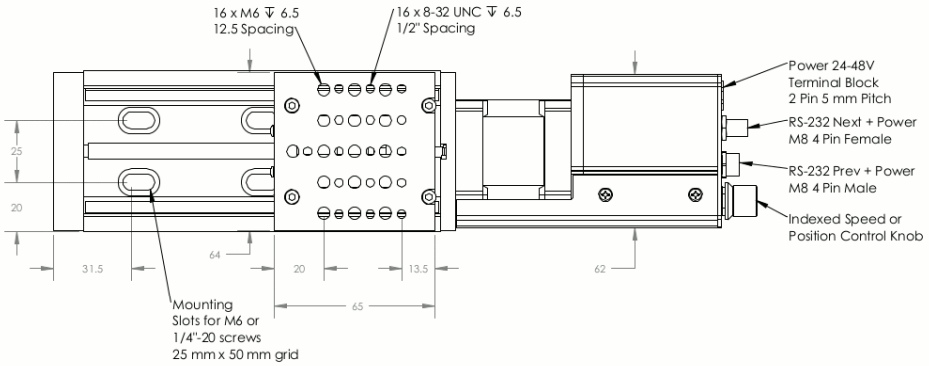

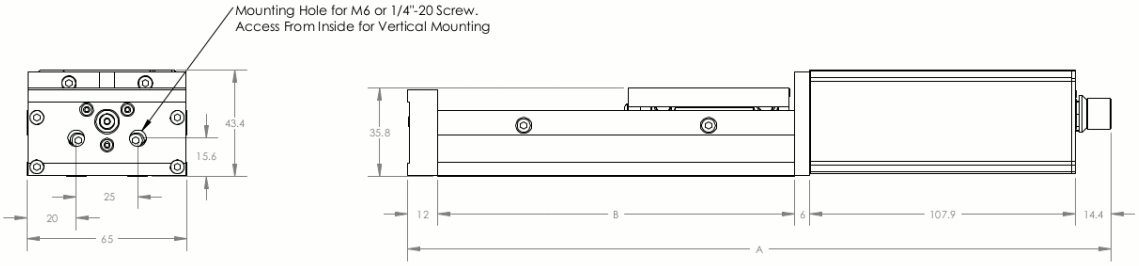

コネクター及び手動ノブの配置はデバイス毎に異なります。

A-LSQ-E シリーズとの相違点：ケーブルと装置との結線がねじ込み式コネクターに変更されています。T シリーズや A シリーズの DIN コネクターは差し込むだけでしたが、ねじ込みにして動作中のケーブルの接続不良による問題を無くしました。

パーツ番号規定

X-LSQ 075 B - EO1

Travel*

075 = 75 mm
150 = 150 mm
300 = 300 mm
450 = 450 mm
600 = 600 mm

* Please inquire about other travel lengths

Lead Screw Options

A = Fine pitch lead screw
B = Medium pitch lead screw
D = Coarse pitch lead screw

Encoder Options

E01 = Rotary quadrature encoder, 500 CPR

テクノロジーリンク株式会社
TECHNOLOGYLINK,LTD.
〒171-0022 東京都豊島区南池袋 3-18-35
OK ビル 2 階
Tel: 03-5924-6750 Fax:03-5924-6751
E-mail: sales@technology-l.com
URL: http://www.technology-link.jp