ROTAPULS
Incremental encoders

シリーズ **C58 • C59 • C60**

- コンパクトな中空軸（貫通）エンコーダー
- M23、M12コネクタ、又はケーブル出力
- Ø15mm、Ø14mmシャフト
  減寸スリーブによりその他のシャフト径にも対応可能
- 汎用出力回路 PP/LD

C60・C58・C59

環　境　仕　様	
ショック：	100 g, 6 ms
振動：	10 g, 5-2000 Hz
保護等級：	IP64
操作温度範囲：	-25° C +85° C (-13° F +185° F)
保存温度範囲：	-25° C +85° C (-13° F +185° F) （相対湿度98 %，結露無き事）
オプション：	・操作温度範囲：-40° C +100° C (-40° F +212° F) ・保護等級：IP65（最大3000rpm，トルク1 Ncm）

機　械　的　仕　様	
寸法：	図面参照
シャフト内径：	Φ14 , 15 mm
シャフト荷重（軸方向,半径方向）：	最大 30 N
シャフト回転速度：	最大 6000rpm
始動トルク（20℃にて）：	1 Ncm(代表値)
ベアリング寿命：	最短 400 x 10^6 rev. （最大シャフト荷重20 Nの場合、最短10^9 rev.）
電気結線：	M12, M23 プラグ、又はケーブル出力 1 m (3.3 ft)
重量：	～150g (5.2 oz)
オプション：	追加ケーブル

電　気　的　仕　様	
分解能 (PPR)：	4-5-10-12-15-16-20-24-25-30-35-36-40-45-50-60-70-80-90-100-120-125-142-150-180-200-236-250-256-267-300-314-360-400-433-435-471-500-600-635-720-784-875-900-1000-1024-1250-1800-2000-2048-2500-3600-4000-4096-5000
計数周波数：	最大 100 kHz
出力回路：	プッシュプル、ラインドライバー、汎用回路
電源：	+5V±5%, +10V～+30V,+5V～+30V
消費電流：	70 mA(代表値)
出力電流（チャンネル毎）：	最大 40 mA
保護回路：	磁気極性反転・短絡保護 （L出力回路を除く）
EMC：	静電気放電（EN 61000-4-2準拠） ﾌｧｽﾄﾄﾗﾝｼﾞｪﾝﾄ/ﾊﾞｰｽﾄ（EN-61000-4-4準拠）
光学素子寿命：	最短 100,000 時間
オプション：	・計数周波数：　～300kHz

材　質	
フランジ：	耐腐食材、UNI EN AW-6082
ハウジング：	耐腐食材、UNI EN AW-6082
ベアリング：	ABEC 5
シャフト：	非磁性SUS材- UNI EN 4305
光源：	GaAl ダイオード

テクノロジーリンク株式会社
TECHNOLOGYLINK,LTD.
〒171-0022 東京都豊島区南池袋 3-18-35
OK ビル 2 階 202
Tel: 03-5924-6750　Fax:03-5924-6751
E-mail: sales@technology-l.com
URL: http://www.technology-link.jp

ア　ク　セ　サ　リ　ー	
EPFL 121：	M23 12ピン 対コネクター
EC-C12F-LK-I8- x ：	M23 x mケーブルセット
EC-M12F 8 -LK-M8- 5 ：	M12 5mケーブルセット
EDE9S：	D-sub9ピン　対コネクター
BR1：	減寸スリーブ

仕様は予告無しに変更される場合があります。

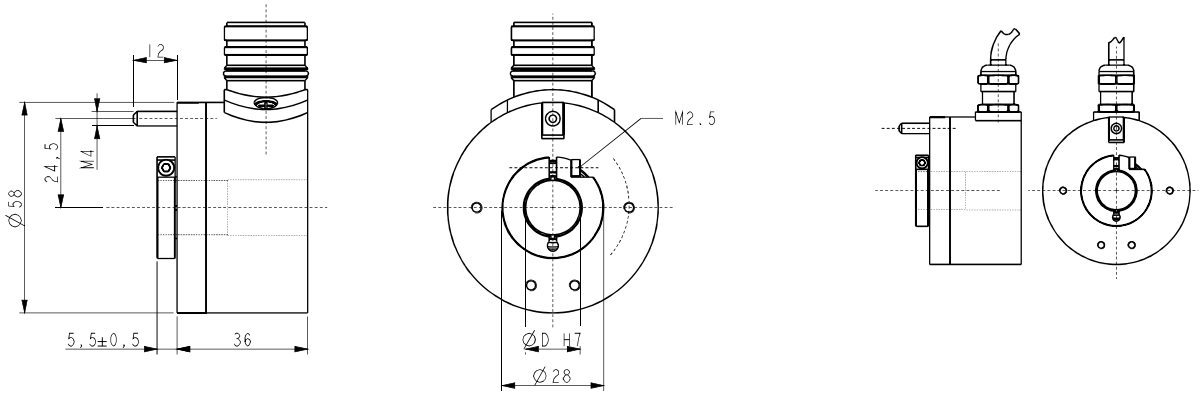

C58

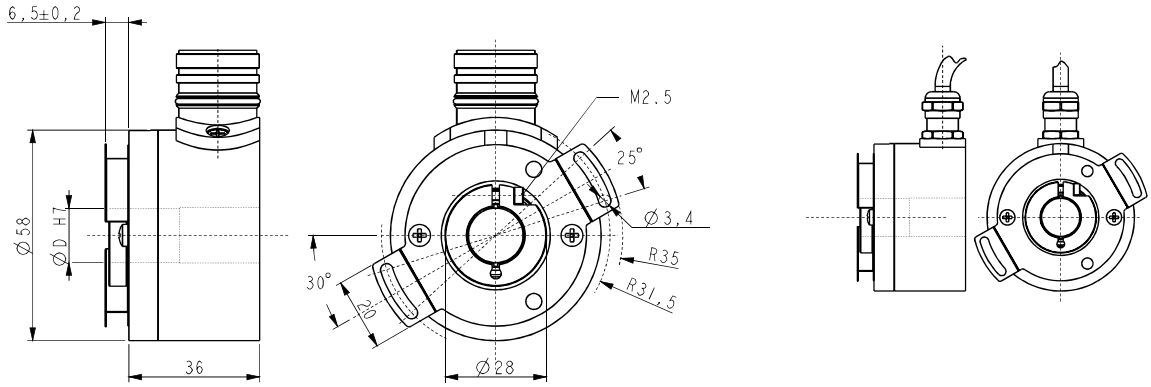

C59

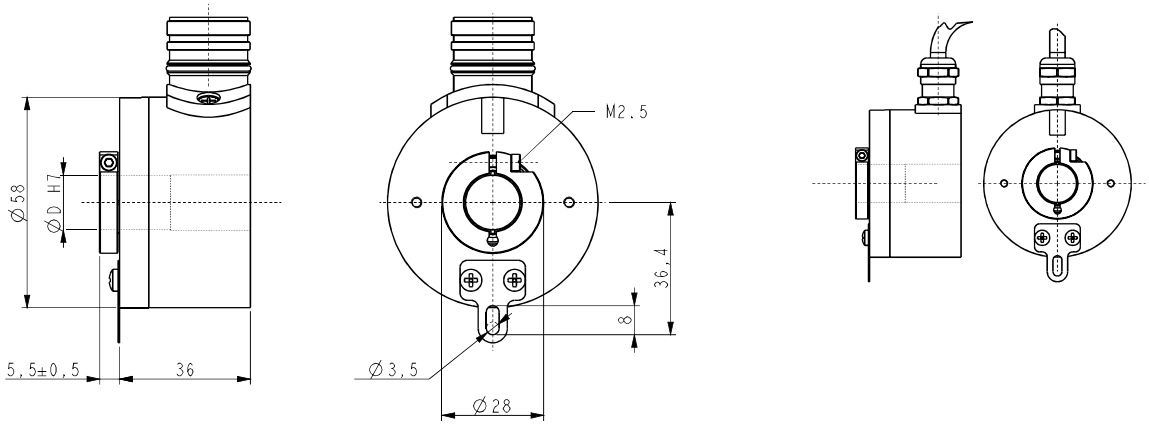

C60

発注コード

C58 C59 C60	-	X A	-	XXXXX B	XXX C	X D	XX E	X F	X G	X H	XX I	/Sxxx J

A **出力回路**
Y = プッシュプル
L = ラインドライバー (RS422)
H = PP/LD 汎用回路

B **分解能 (PPR)**
電気仕様参照

C **出力信号/ 結線**
BNF = AB ケーブル出力
BCU = AB, /AB ケーブル出力
ZNF = AB0 ケーブル出力
ZCU = AB0, /AB0 ケーブル出力
BCZ = AB /AB, M23 12 ピンプラグ
ZCZ = AB0 /AB0, M23 12 ピンプラグ
ZCM = AB0 /AB0, M12 8 ピンプラグ

D **電源電圧**
1 = +5V±5% (L 出力回路)
2 = +10V÷ +30V (Y 出力回路)
4 = +5V÷ +30V (H 出力回路)

E **シャフト内径**
14 = 14 mm
15 = 15 mm

F **保護等級**
- = IP64 (標準)
P = IP65

G **計測周波数**
- = 100 kHz (標準)
W = 300 kHz

H **動作温度範囲**
- = -25°C +85°C (-13°F +185°F) （標準）
K = -40°C +100°C (-40°F +212°F)

I **ケーブル長 (BCZ, ZCZ, ZCMを除く)**
- = ケーブル出力 1 m (標準)
L2 = ケーブル出力 2 m
Lx = ケーブル出力 x m
CLx = DSub 9インラインプラグ付き ケーブル x m

J **特別仕様**