ROTACOD

アブソリュート多回転型エンコーダ　(プログラマブルアナログ出力付)

シリーズ　**EM58 PA • EM58S PA • EMC58 PA**

- プログラマブルアナログ出力
- 0-5V, 0-10V, -5/+5V, -10/+10V, 4-20mA, 0-20mA, 0-24mA
- 多回転：最高 16384 回転
- プログラマブルオーバーランモード
- RS232 通信インターフェース付
- USBケーブル経由でプログラミング

EM58 PA • EM58S PA • EMC59 PA

環境仕様	
ショック:	100 g, 6 ms
振動：	10 g, 5-2000 Hz
保護規格：	IP67, IP65 sシャフト側
操作温度範囲：	-25°C +85°C (-13°F +185°F)
保存温度範囲：	-40°C +100°C (-40°F +212°F) (相対湿度98% R.H.　結露無き事)

機械的仕様	
外形寸法：　S	図面参照
シャフト径:	Ø 6, 8, 9.52, 10, 12 mm
中空シャフト径:	Ø 14, 15 mm
原寸スリーブBR1-xx Ø 15 mmから：	Ø 6, 8, 9.52, 10, 11, 12 mm
シャフト荷重 (軸方向, 半径方向):	100 N max.
シャフト回転速度:	12000 rpm, 9000 rpm 連続 走査
ベアリング寿命:	最短400 x 10^6回転 (最短10^9回転/シャフト荷重20Nにて.)
電気結線:	M12, M23 プラグ、又はケーブル出力2m
重量:	300 g 以下
オプション:	・追加ケーブル長

電気的仕様	
分解能:	4096 cpr x 16384 turns
精度:	± 0,04°
出力回路:	プログラマブル -5V, 0-10V, -5/+5V, -10/+10V, 4-20mA, 0-20mA, 0-24mA
計数周波数:	> 150 kHz
電源:	+13Vdc ÷ 30Vdc
電源消費:	1,3 W max.
スタートアップ時間:	~ 40ms
保護等級:	極性反転保護、及び短絡保護回路付
EMC:	電磁気耐性規格: EN 61000-4-2 EN 61000-4-4
光電素子寿命:	> 100.000 時間
機能:	• プログラマブル分解能 •ティーチイン分解能 • 計数方向 (プログラマブル + 入力) • ゼロ設定 (プログラマブル + 入力) • プログラマブルオーバーラン

材質	
フランジ：	耐腐食性, UNI EN AW-6082
ハウジング：	耐腐食性, UNI EN AW-6082
ベアリング:	ABEC 5
シャフト:	SUS材　非磁性, UNI EN 4305

テクノロジーリンク株式会社
TECHNOLOGYLINK,LTD.
〒171-0022 東京都豊島区南池袋 3-18-35
OK ビル 2 階
Tel: 03-5924-6750　Fax:03-5924-6751
E-mail: sales@technology-l.com
URL: http://www.technology-link.jp

アクセサリー	
EPFL121H:	M23 12ピン コネクター
E-M12F12:	M12 12ピン コネクター
PAN/PGF:	フレキシブルカップリング
BR1:	減寸スリーブ
EC-M12F12-LK-T12-xx:	M12コードセット、ケーブル長 xx m
EC-CR12F-S28-T12-xx:	M23コードセット、ケーブル長 xx m
LKM-386:	固定クランプ

仕様は予告なしに変更される場合があります。

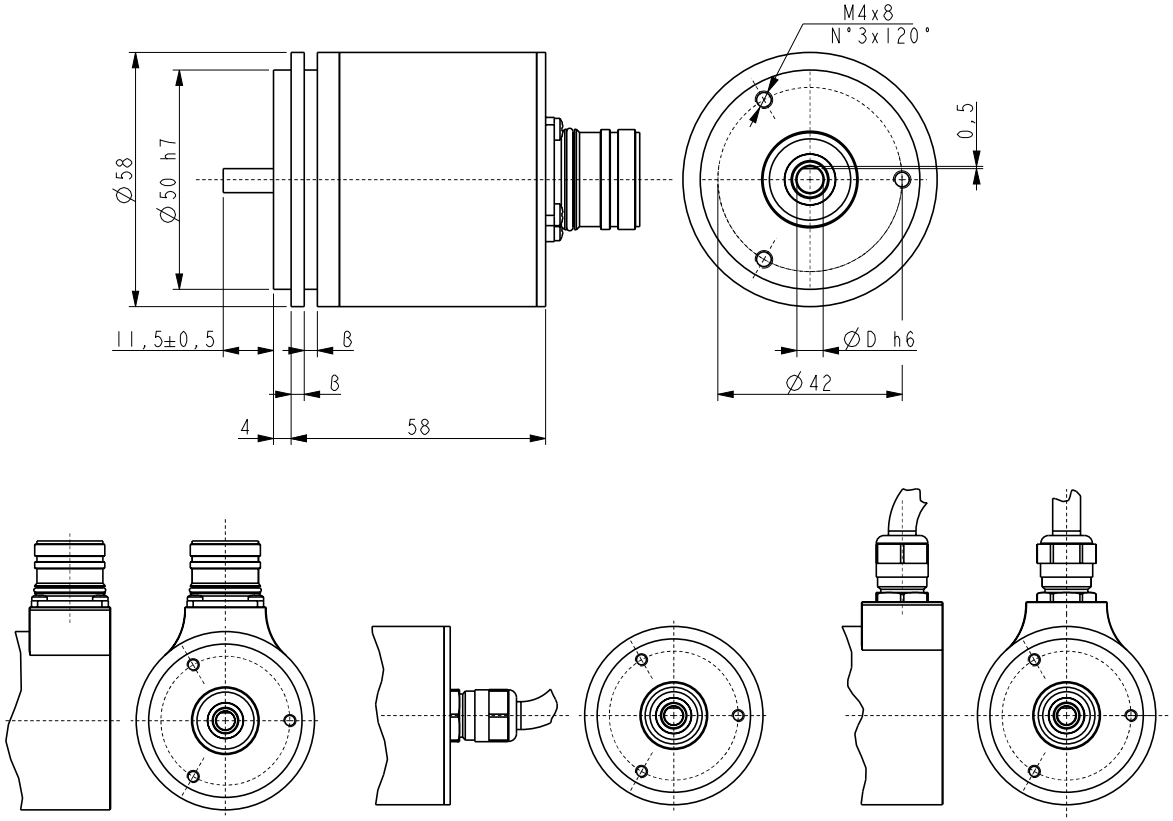

EM58 PA

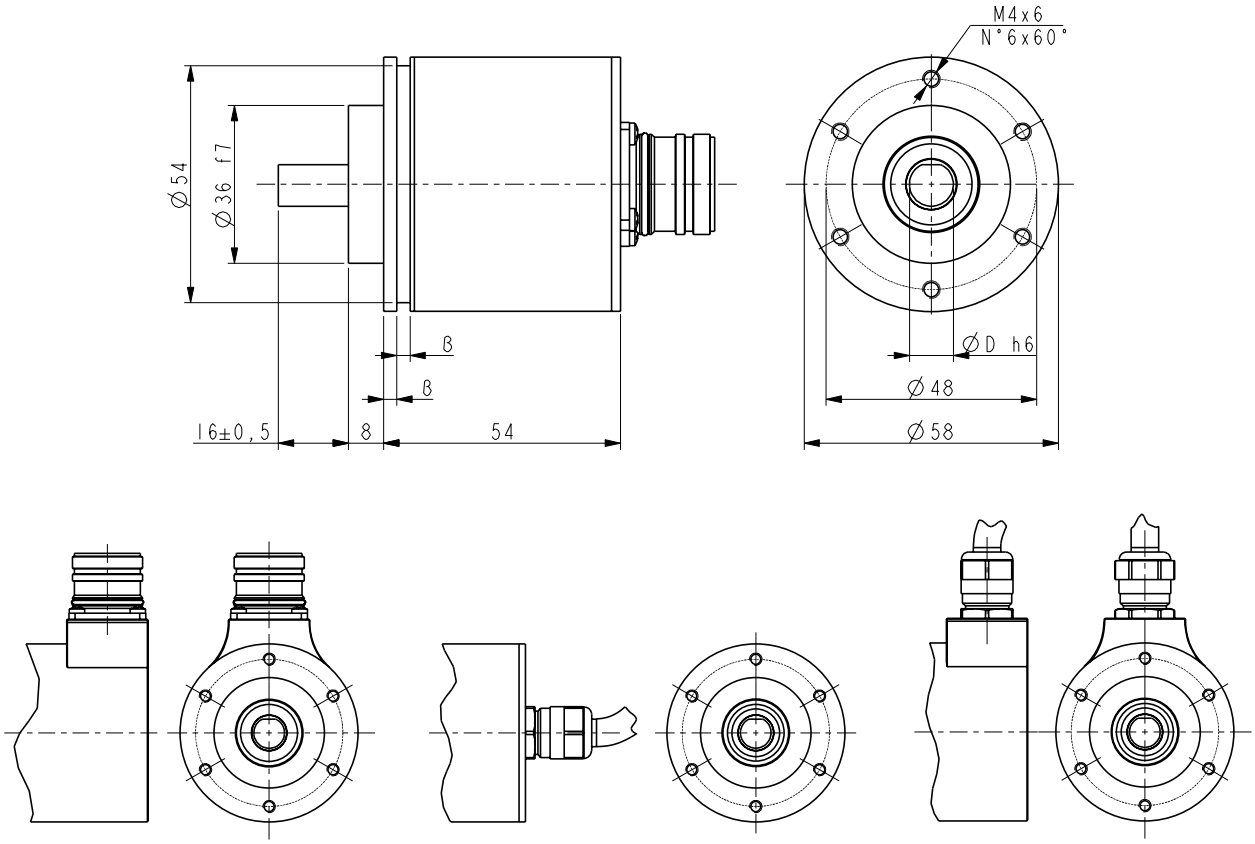

EM58S PA

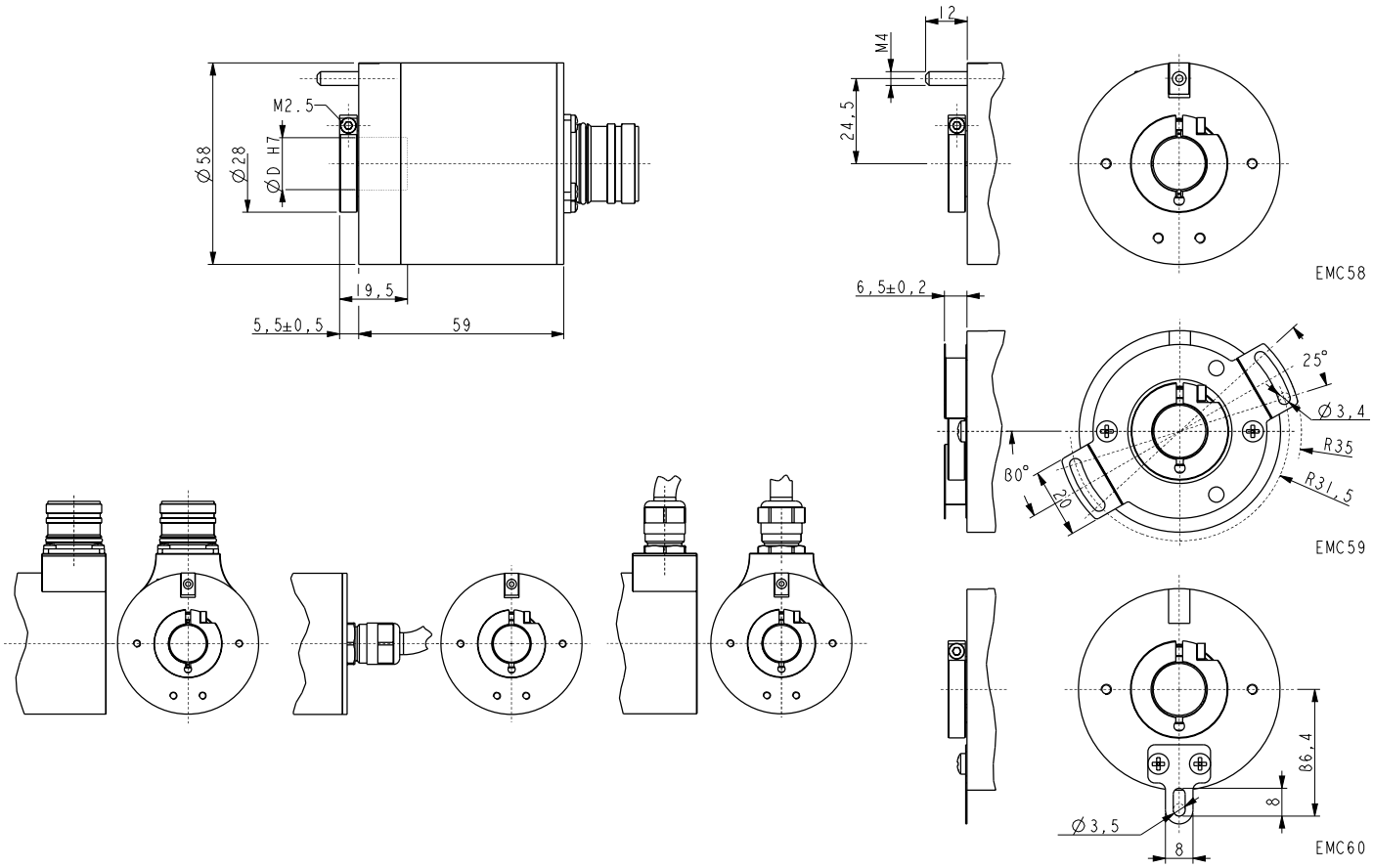

注文コード

EM58 EM58S EMC58 EMC59 EMC60	XX	/	XXXXX	XX	-	XX	—	X	XX	/Sxxx - /Pxxx
	ⓐ		ⓑ	ⓒ		ⓓ		ⓔ	ⓕ	ⓖ

ⓐ分解能
12 = 4096 cpr

ⓑ回転数
16384 = 16384 回転

Ⓒ出力
PA = Programmable analogue

ⓓシャフト径
6 = 6 mm
8 = 8 mm
P9 = 9.52mm / 3/8”
10 = 10 mm
12 = 12 mm
14 = 14 mm (EMCxx)
15 = 15 mm (EMCxx)

ⓔケーブル取出方向
- = 軸方向
R = 半径方向

ⓕケーブル仕様
L2 = 出力ケーブル長 2 m (標準)
L5 = 出力ケーブル長 5 m
L10 = 出力ケーブル長 10 m
M = M12, 12 ピンプラグ
M2 = M23, 12 ピンプラグ

Ⓖ
/Sxxx: 特別仕様
/Pxxx: 特定ユーザー仕様