ROTACOD
アブソリュート多回転エンコーダ

シリーズ **EM58 TA • EM58S TA • EMC58 TA**

- 高精度アナログ変換
- 多種電圧選択可、電流出力付
- プッシュボタンによる移動距離のティーチイン機能
- オーバーラン機能
- M12 コネクター仕様或はケーブル接続

EM58 TA • EM58S TA • EMC58 TA

環 境 仕 様	
ショック:	100 g, 6 ms
振動:	10 g, 5-2000 Hz
保護規格:	IP67, IP65 シャフト側 -25°C
操作温度範囲 : :	+85°C (-13°F +185°F)
保存温度範囲:	-40°C +100°C (-40°F +212°F) (98% R.H. 結露無き事)

機 械 的 仕 様	
寸法:	図面参照
シャフト径:	Ø 6, 8, 9.52, 10, 12 mm
中空シャフト径:	Ø 14, 15 mm
原寸スリーブ BR1-xx Ø 15 mm から:	Ø 6, 8, 9.52, 10, 11, 12 mm
シャフト荷重 (軸方向, 半径方向):	100 N max.
シャフト回転速度 :	12000 rpm, 9000 rpm 連続運転にて
ベアリング寿命:	最短 400x10^6 回転、シャフト荷重 20N にて最短 10^{9}回転
電 気 結 線 :	M12 プラグ又はケーブル出力 2 m
重量:	~ 250 g
オプション:	• 追加ケーブル長

電 気 的 仕 様	
分解能:	最高4096 cpr x 16384回転 (ティーチイン付プログラマブル)
精度:	± 0,04° - D/A 16 ビット変換
出力:	0-5V, 0-10V, +/-5V, +/-10V, 4-20mA, 0-20mA, 0-24mA
計測周波数:	> 150 kHz
電源:	+13Vdc ÷ 30Vdc
電力消費:	1.3 W max.
起動時間:	~ 40 ms
保護回路:	極性反転と短絡防止回路
EMC:	耐電磁気特性 : EN 61000-4-2 EN 61000-4-4
光電素子寿命:	> 100.000 時間
機能:	• 移動距離のティーチイン • オーバーラン

テクノロジーリンク株式会社
TECHNOLOGYLINK,LTD.
〒171-0022 東京都豊島区南池袋 3-18-35
OK ビル 2 階
Tel: 03-5924-6750 Fax:03-5924-6751
E-mail: sales@technology-l.com
URL: http://www.technology-link.jp

材 質	
フランジ: H	耐腐食材, UNI EN AW-6082
ハウジング:	耐腐食材, UNI EN AW-6082
ベアリング:	ABEC 5
シャフト:	SUS 材、非磁性、UNI EN 4305

付 属 品	
E-M12FC:	M12 5 ピンコネクター
PAN/PGF:	フレキシブルカップリング
BR1:	原寸スリーブ
LKM-386:	固定クランプ

仕様は予告なしに変更される場合があります。

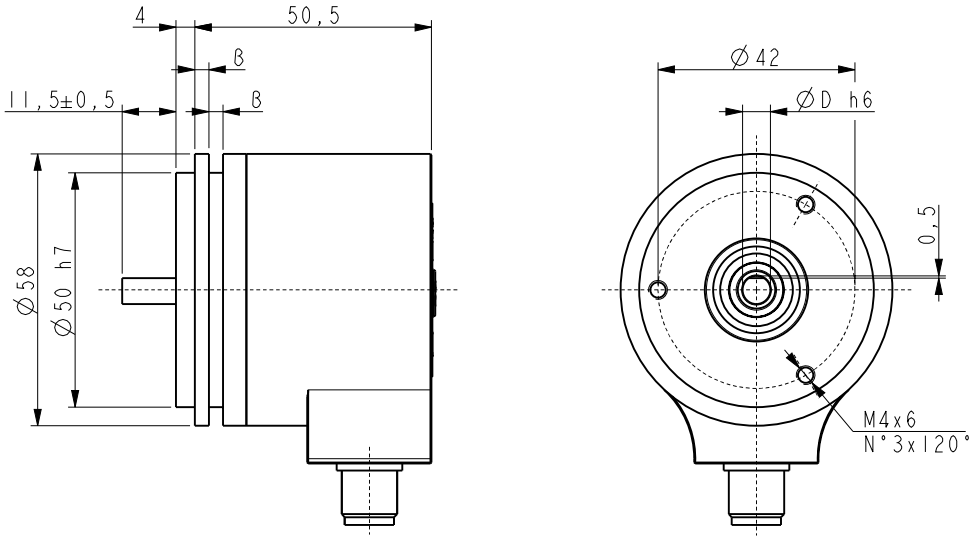

EM58 TA

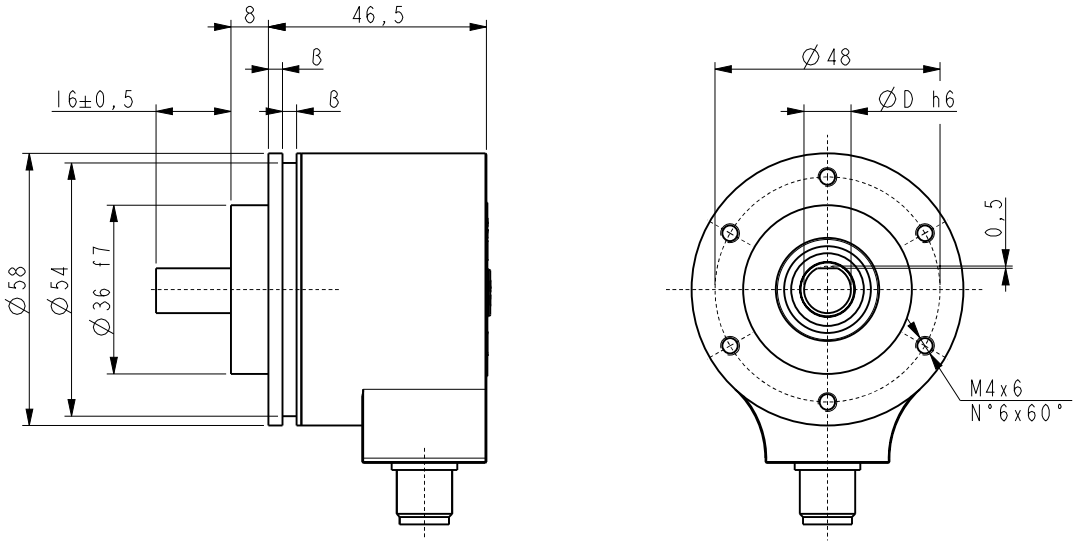

EM58S TA

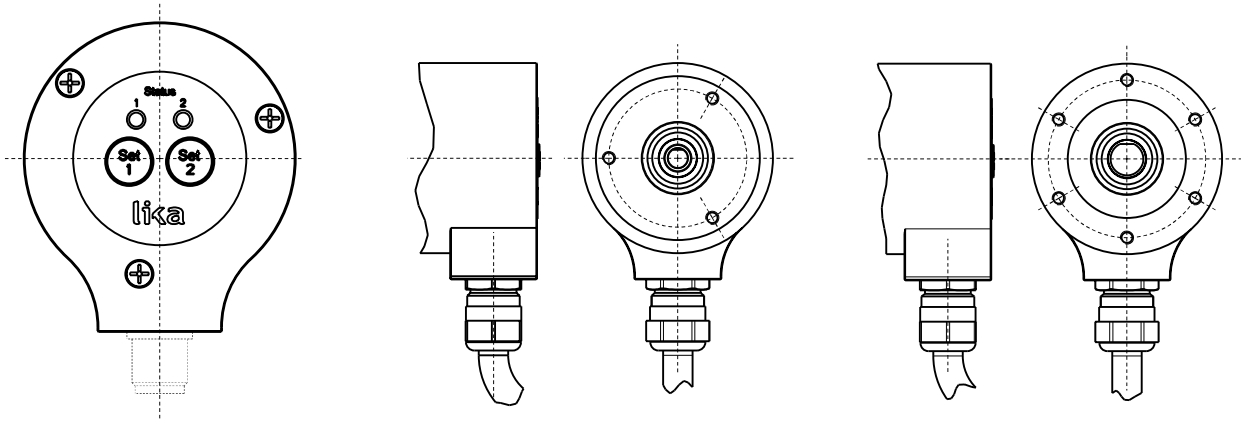

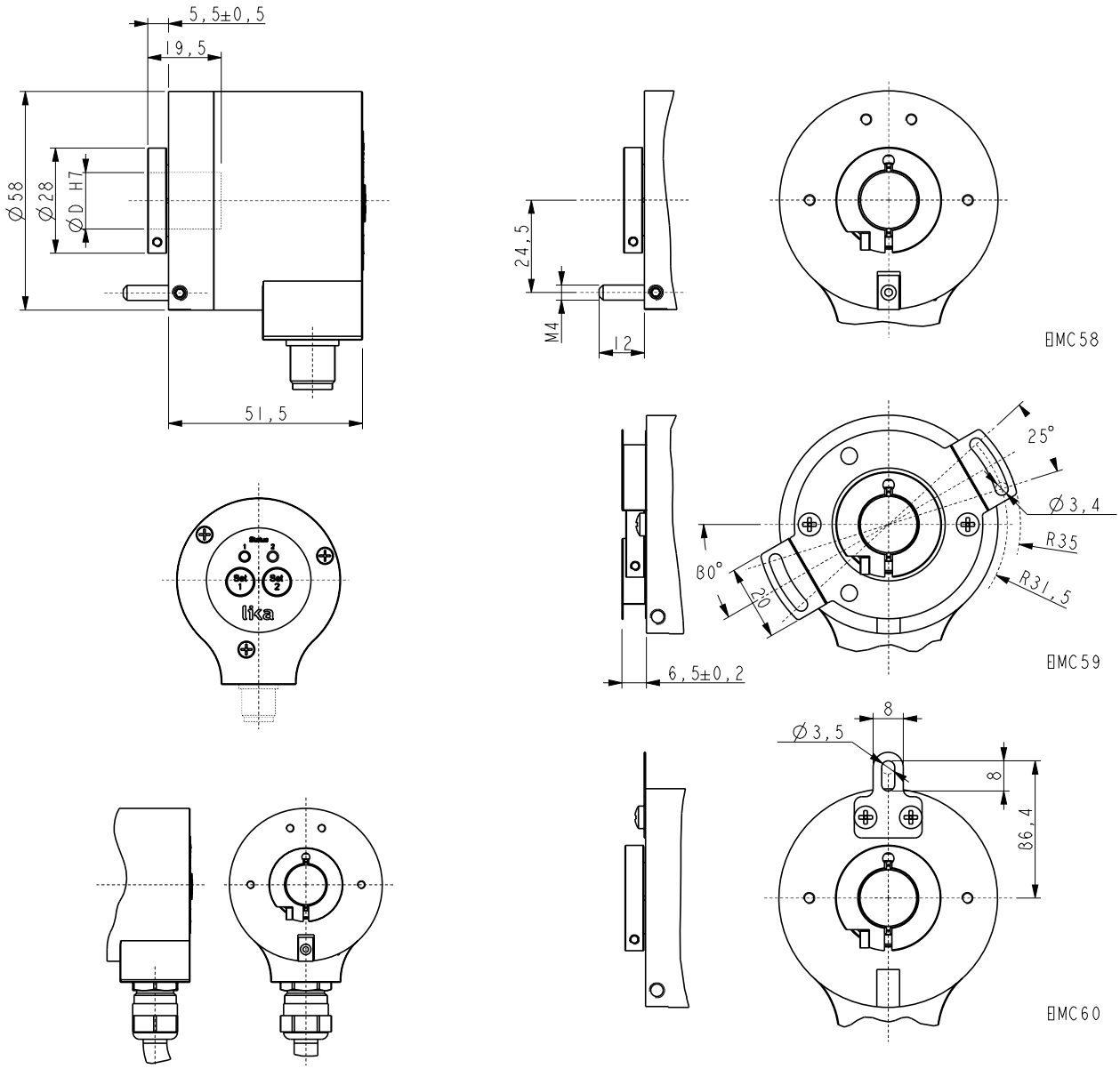

発注コード

EM58 EM58S EMC58 EMC59 EMC60	XX A	/	XXXXX B	XXX C	-	XX D	-	X E	XX F	/Sxxx G

A 分解能
12 = 4096 cpr

B 回転数
16384 = 16384 turns

C 出力
TI1 = 4-20 mA
TI2 = 0-20 mA
TI3 = 0-24 mA
TV1 = 0-5V
TV2 = 0-10V
TV3 = +/- 5V
TV4 = +/- 10V

D シャフト径
6 = 6 mm
8 = 8 mm
P9 = 9.52mm / 3/8”
10 = 10 mm
12 = 12 mm
14 = 14 mm (EMCxxのみ)
15 = 15 mm (EMCxxのみ)

E 接続方向
R = 半径(ラジアル)方向

F 接続
L2 = ケーブル出力2 m(標準)
L5 = ケーブル出力 5 m
L10 = ケーブル出力10m
M = M12 5 ピンプラグ

G 特別仕様