ROTACOD

アブソリュート　シングルターン　エンコーダ

シリーズ　**ES58 • ES58S • ESC58**

- 小型光学式シングルターンエンコーダ
- 分解能は最高 8192 cprまで
- 追加インクレメンタルトラック装備
- 防塵、防水規格 IP67適合

ES58 • ES58S • ESC58

環境仕様	
ショック:	100 g, 6 ms (MIL 規格 202F 準拠)
振動:	10 g, 5-2000 Hz (MIL 規格 202F準拠)
操作温度範囲:	-25°C　+85°C
保存温度範囲:	-40°C +100°C (相対湿度98%、結露無き事)
防塵防水保護規格:	IP67, IP65 シャフト側
オプション:	• 操作温度範囲: -40°C +100°C

機械的仕様	
寸法:	図面参照
ソリッドシャフト:	Ø 6, 8, 9.52, 10, 12 mm
中空シャフト:	ø 14, 15 mm
減寸スリーブBR1-xx からø15mmまで:	to 6, 8, 9.52, 10, 11, 12 mm
シャフト荷重 (アクシャルとラジアル方向):	100 N max.
シャフト回転速度:	12000 rpm, 9000 rpm 連続運転
慣性モーメント:	~ 95 gcm²
ベアリング寿命:	400x10⁶rev. min. (10⁹rev. min. シャフト荷重20 N max.にて)
重量:	~ 0,3 kg (10,6
電気結線	M23 コネクター又はケーブル 1 m
オプション:	• additional

電気的仕様	
分解能:	1024, 4096, 8192 cpr
出力コード:	Gray, Binary
電源:	+7,5Vdc ÷ 34Vdc
電力消費:	SSI: 0,9 W Bit parallel: 1,6 W
出力回路:	SSI (RS422), Bit parallel Push-Pull, NPN C
計数周波数:	> 150 kHz
精度:	± 0,02°
防塵防止規格:	極性反転防止及び短絡防止回路
EMC:	EN-61000-4-2/A1準拠 EN-61000-4-4
光学素子寿命:	> 100.000 時間
機能:	• 計数方向 (入力) • ゼロ設定 /プリセット (入力)

材質	
フランジ:	耐腐食材, UNI EN AW-6082
ハウジング:	耐腐食材 UNI EN AW-6082
ベアリング:	ABEC 5
シャフト:	磁性ステンレススティール, UNI EN 4305

テクノロジーリンク株式会社
TECHNOLOGYLINK,LTD.
〒171-0022 東京都豊島区南池袋 3-18-35
OK ビル 2 階
Tel: 03-5924-6750　Fax:03-5924-6751
E-mail: sales@technology-l.com
URL: http://www.technology-link.jp

付属品	
EPFL121H:	M23 12 ピン対コネクター
EC-CR12F-S28-T12-xx:	SSI 接続ケーブル xx m
EPFL171H:	M23 17 ピン対コネクター
PAN/PGF:	フレキシブルカップリング
BR1:	減寸スリーブ
LKM-386:	固定クランプ

仕様は予告無く変更されることがあります

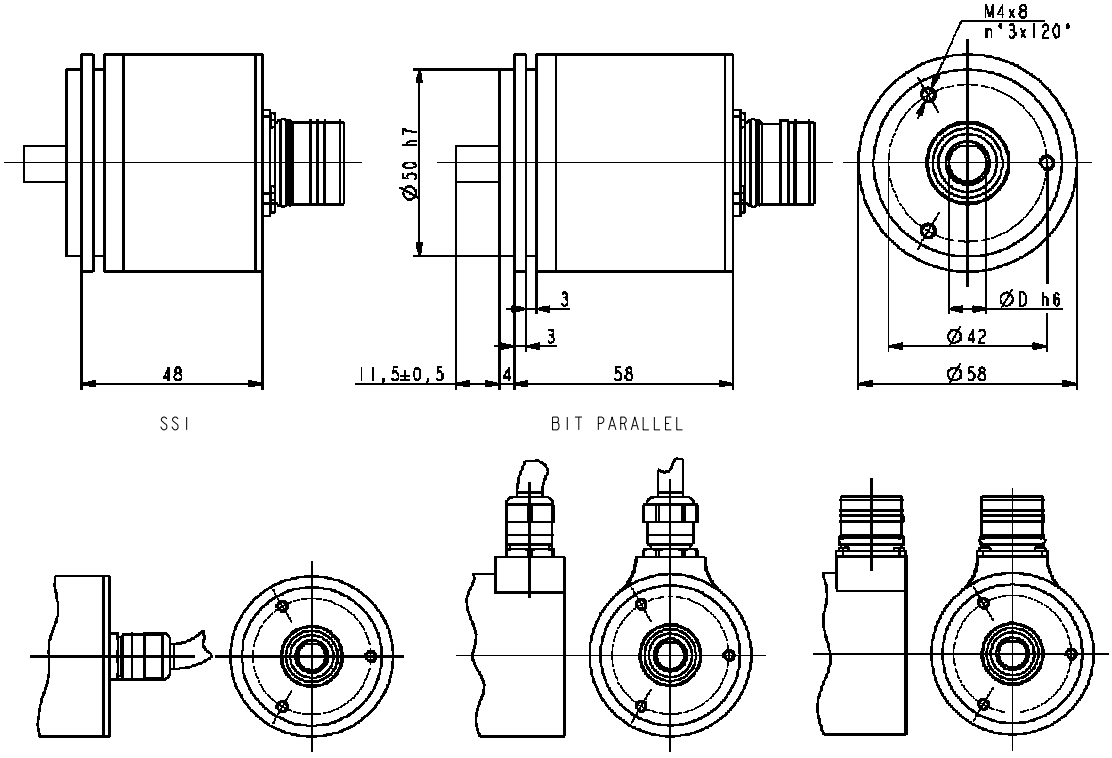
M4x8
n°3x120°
Ø50 h7
3
3
ØD h6
Ø42
Ø58
48
11,5±0,5
4
58
SSI
BIT PARALLEL

ES58

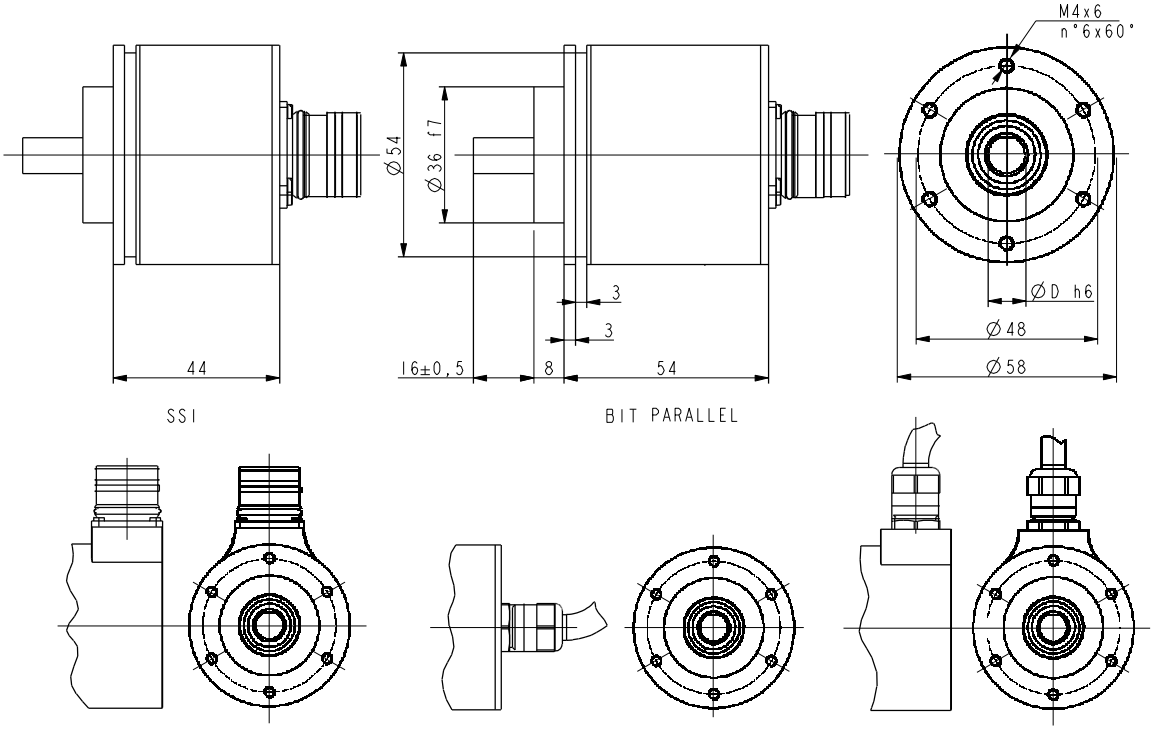
M4x6
n°6x60°
Ø54
Ø36 f7
3
3
ØD h6
Ø48
Ø58
44
16±0,5
8
54
SSI
BIT PARALLEL

ES58S

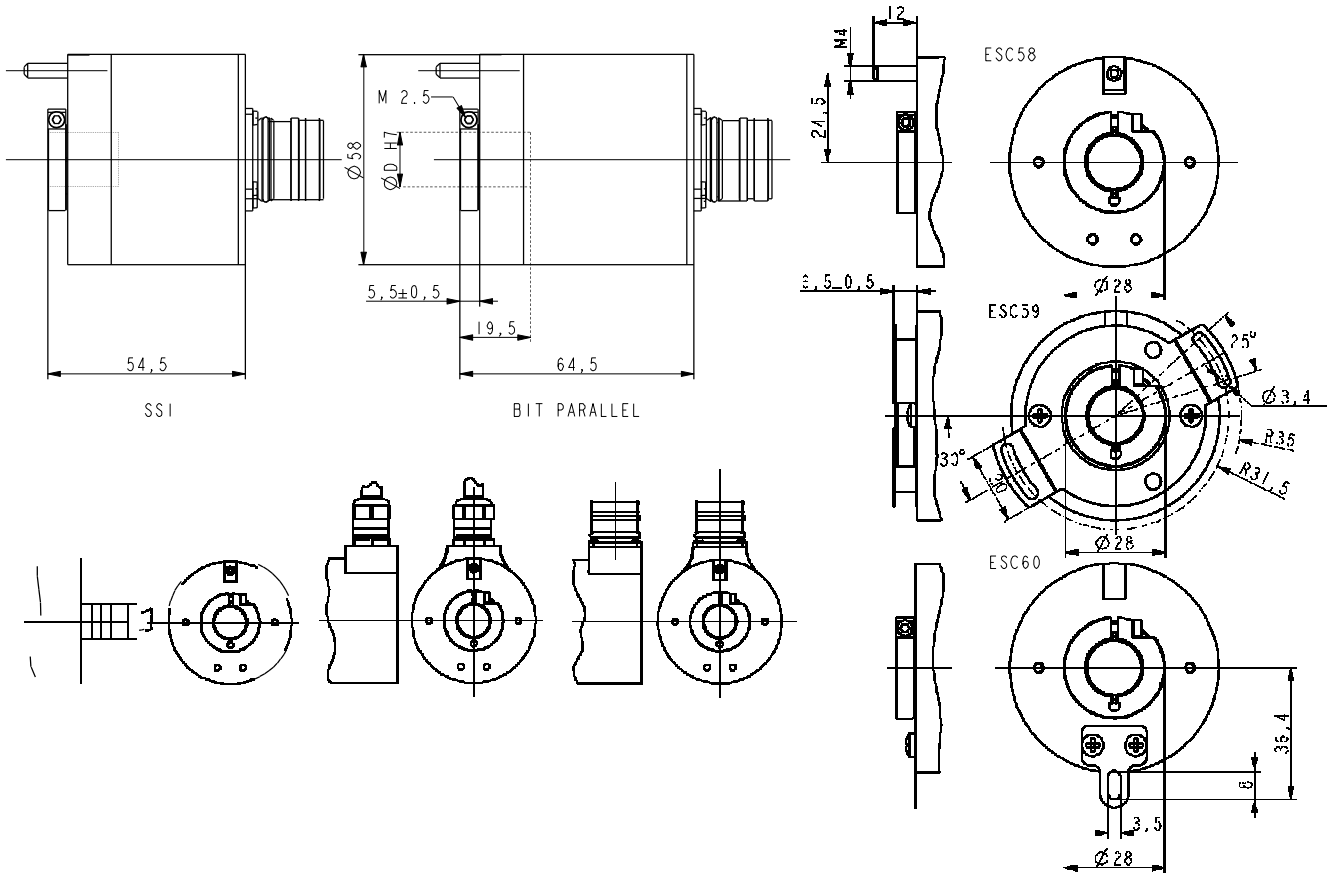

ESC58 – ESC59 – ESC60

発注コード- ビットパラレル

追加コード (オプション)

ES58 ES58S **ESC58** **ESC59** **ESC60**	XX a	/	XX b	-	XX c	-	X d	XXX e	X f	/Sxxx g

a 分解能	b 出力	c シャフト径	d 結線方向	f 操作温度範囲
10 = 1024 cpr **12** = 4096 cpr **13** = 8192 cpr	**BY** = Binary, Push-Pull **GY** = Gray, Push-Pull **Bn** = Binary, NPN **Gn** = Gray, NPN	**6** = 6 mm **8** = 8 mm **p9** = 9.52mm **10** = 10 mm **12** = 12 mm **14** = 14 mm (ESCxx) **15** = 15 mm (ESCxx)	**-** = axial **R** = radial **e 結線** **I2** = ケーブル出力 2 m **I5** = ケーブル出力 5 m **I10** = ケーブル出力 10 m **m2** = M23 17 ピンコネクタ	K = -40°C +100°C (-40°F +212°F) **g 特別仕様**

発注コード - SSi 出力

追加コード(オプション)

ES58 ES58S **ESC58** **ESC59** **ESC60**	XX a	/	XX b	-	XX c	-	X d	XXX e	X f	/Sxxx g

a 分解能	b 出力	c シャフト径	d 結線方向	f 操作温度範囲
10 = 1024 cpr **12** = 4096 cpr **13** = 8192 cpr	**BS** = Binary, SSI tree format **BA** = Binary, SSI LSB alligned **GS** = Gray, SSI tree format **GA** = Gray, SSI LSB alligned **G5** = Gray, SSI tree format + 1024 PPR AB /AB Push-Pull	**6** = 6 mm **8** = 8 mm **p9** = 9.52mm / 3/8” **10** = 10 mm **12** = 12 mm **14** = 14 mm (ESCxx) **15** = 15 mm (ESCxx)	**-** = axial **R** = radial **e 結線** **I2** = cable output 2 m **I5** = cable output 5 m **I10** = cable output 10 m **m2** = M23 12 pin connector	K = -40°C +100°C (-40°F +212°F) **g 特別仕様**

仕様は予告無く変更されることがあります