# ROTACOD

イーサ-キャット（EtherCAT） I/F 付アブソリュートエンコー

シリーズ HMx58x EC

- EtherCAT インターフェース
- 極低サイクル時間, 僅か 62,5 µs
- M12 結線
- 接続ケーブル用意

HMx58x EC

| 環 境 仕 様 | |
|---|---|
| ショック: | 100 g, 6 ms ( MIL 規格202F準拠) |
| 振動: | 10 g, 5-2000 Hz (MIL 規格202F準拠) |
| 操作温度範囲: | -25°C +85°C |
| 保存温度範囲: | -40°C +100°C (相対湿度98%、結露無き事 ) |
| 防塵防水保護規格: | IP65 |

| 機 械 的 仕 様 | |
|---|---|
| 寸法: | 図面参照S |
| ソリッドシャフト径: | Ø 6, 8, 9.52, 10, 12 mm |
| 中空シャフト径: | Ø 14, 15 mm |
| 減寸スリーブ BR1-xx からø 15mm まで: | to 6, 8, 9.52, 10, 11, 12 |
| シャフト荷重 (アクシャルとラジアル方向): | 40 N max. |
| シャフト回転速度: | 6000 rpm max. |
| 慣性モーメント: | ~ 95 gcm² |
| ベアリング寿命: | 400x10⁶回転. 分. (10⁹回転. 分 最大シャフト荷重 20 N.) |
| 重量: | ~0,5 kg |

| 電 気 的 仕 様 | |
|---|---|
| 分解能: | 16 + 14 bit (65536 cpr x 16384 回転) |
| 電源: | +10V +30V ( 極 性 反 転 防 止 ) |
| 電力消費: | 2,2 W |
| 計数周波数: | 150 kHz max. |
| 精度: | ± 0,007° |
| プログラマブル パラメータ: | ユーザーマニュアル参照 |
| インターフェース: | EtherCAT, CoE (CANopen over EtherCAT) |
| 通信モード: | フリーラン, Sync-モード, |
| 配送クロック サイクルタイム: | 65,5 µs 上限値 125 µs |
| EMC: | 電磁波発信 (EN 50081-2) 電磁波互換性 (EN 50082-2) |
| 光学素子寿命: | 最短100.000 時間. |

| 材質 | |
|---|---|
| フランジ: | 耐腐食性材, UNI EN AW-6082 |
| ハウジング: | 耐腐食性材UNI EN AW-6082 |
| ベアリング: | ABEC 5 |
| シャフト: | 非磁性ステンレススティール UNI EN 4305 |
| 光源: | GaAI ダイオード |


テクノロジーリンク株式会社
TECHNOLOGYLINK,LTD.

〒171-0022 東京都豊島区南池袋 3-18-35
OK ビル 2 階
Tel: 03-5924-6750 Fax:03-5924-6751
E-mail: sales@technology-l.com
URL: http://www.technology-link.jp


| 付 属 品 | |
|---|---|
| PAN/PGF: | フレキシブルカップリング |
| BR1: | 減寸スリーブ LKM- |
| 386: | 固定用クランプ |
| EC-M12FE-LK-EC-10 | 予備製作ケーブル10 m, メス |
| EC-M12ME-LK-EC-10 | 予備製作ケーブル 10 m,オス |



仕様は予告無しで変更される場合があります。

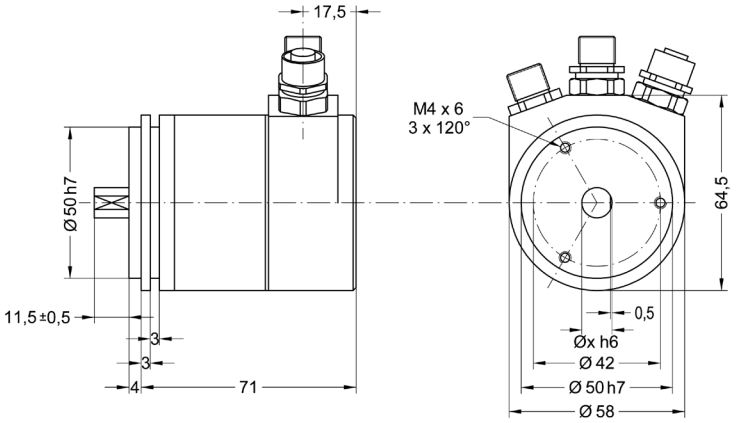


HM58 EC

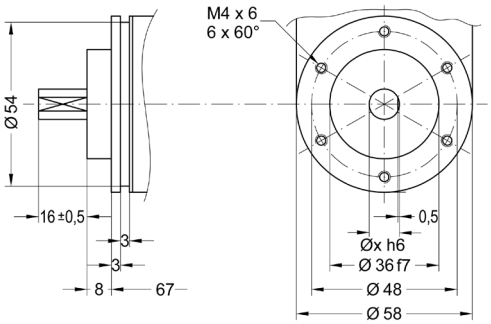


HM58S EC

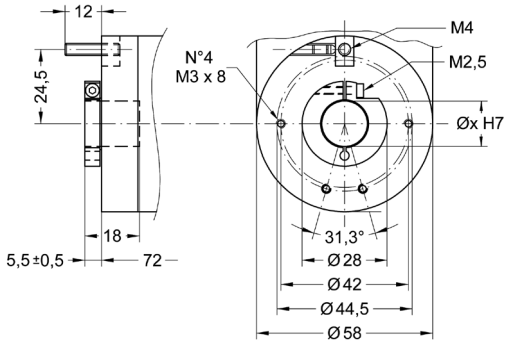


HMC58 EC

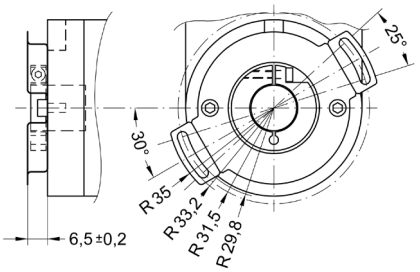


HMC59 EC

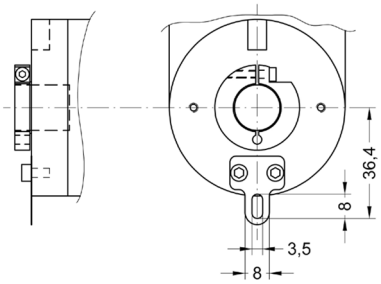


HMC60 EC

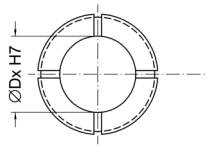


BR1-xx
減寸スリーブ ø 15 mm to ø 6, 8, 9.52, 10, 11, 12 mm

発注コード　　追加発注コード (オプション)

| | | | | | | |
|---|---|---|---|---|---|---|
| HM58<br>HM58S<br>HMC58<br>HMC59<br>HMC60 | XX/XXXX<br>**a** | / | EC | - | XX<br>**b** | /Sxxx<br>**c** |

| | | |
|---|---|---|
| **a** 分解能<br>カウント / 回転.<br>16/16384 = 65536 x 16384 | **b** Sシャフト径<br>6 = 6 mm<br>8 = 8 mm<br>p9 = 9.52 mm, 3/8”<br>10 = 10 mm<br>12 = 12 mm<br>14* = 14 mm<br>15* = 15 mm　*減寸スリーブ | **C** 特別仕様 |