ROTAPULS

標準用途 プログラマブル インクリメンタル エンコーダー

lika

シリーズ **IQ36 • CKQ36**

- プログラマブル インクリメンタル エンコーダー
- コンパクトで頑丈なデザイン
- 分解能 1～16384 PPR
- 原点幅は 90° 又は180°選択可
- 計数方向 cw, ccw
- プッシュプル+ラインドライバー互換出力
- USBケーブルを使用してプログラマブル
- 磁気式エンコーダー

IQ36 • CKQ36

環 境 仕 様	
ショック：	100 g, 6 ms
振動：	10 g, 5-2000 Hz
保護等級：	IP67,IP65(シャフト側)
操作温度範囲：	-25° C +85° C (-13° F +185° F)
保存温度範囲：	-40° C +100° C (-40° F +212° F) (相対湿度98 %, 結露無き事)
オプション：	保護等級：IP69K(シールド回路)

機 械 的 仕 様	
寸法 s ：	図面参照
シャフト径 (ソリッドシャフト - IQ36)：	Φ6 mm
シャフト内径 (非貫通中空シャフト - CKQ36)：	Φ6 mm
シャフト荷重（軸方向,半径方向）：	最大 20 N
シャフト回転速度：	6000rpm(代表値) / 12000rpm(条件により)
始動トルク（20℃にて）：	0.1 Ncm(代表値)
ベアリング寿命：	最短 10^9 rev.
電気結線：	M12プラグ、又はケーブル出力 1 m (3.3 ft)
重量：	～50g (1.7 oz)
オプション：	追加ケーブル

電 気 的 仕 様	
分解能（PPR）：	1 ~16384 PPR
精度：	±0.15°
計数周波数：	最大 500 kHz
出力回路：	汎用回路(PP+LD互換出力)
電源：	+5V , +30V
消費電力：	60 mA(代表値)
出力電流（チャンネル毎）：	最大 40 mA
保護回路：	磁気極性反転・短絡保護
EMC：	静電気放電（EN 61000-4-2準拠) ﾌｧｽﾄﾄﾗﾝｼﾞｪﾝﾄ/ﾊﾞｰｽﾄ（EN-61000-4-4準拠)

材 質	
フランジ：	耐腐食材、UNI EN AW-6082
ハウジング：	耐腐食材、UNI EN AW-6082
ベアリング：	ABEC 5
シャフト：	非磁性SUS材- UNI EN 4305

仕様は予告無しに変更される場合があります

ア ク セ サ リ ー	
E-M12F12：	M12 12ピン 対コネクター
EC-M12F12-LK-T12-5：	M12 5mケーブルセット*
EC-M12F12-LK-T12-10：	M12 10mケーブルセット*
PAN/PGF：	フレキシブルカップリング
KIT IP/IQ58：	USBプログラミングキット
EC-IP/IQ58-M12：	M12プログラミングケーブル

*はプログラミングには適していません

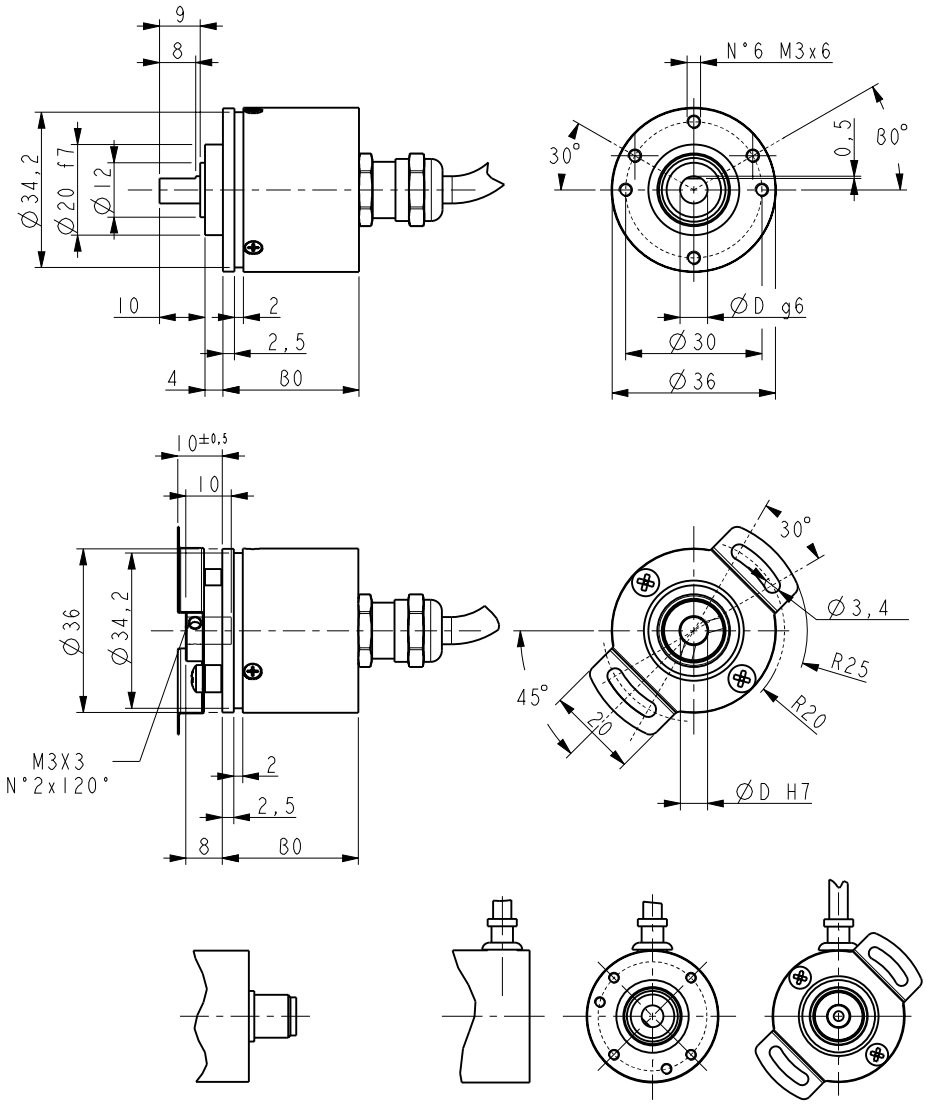

IQ36 • CKQ36

発注コード

IQ36 CKQ36	-	X A	-	XXXX B	XXX C	X D	X E	X F	XX G	/Sxxx H

A 出力回路
H = PP/LD汎用回路

B 分解能 (PPR)
PROG = プログラマブル

C 出力信号/接続端子
ZCW = AB0 / AB0 , 12ワイヤーケーブル出力(T12型)
ZCM = AB0 / AB0 , M12 12ピンプラグ

D 電源電圧
4 = +5V～+30V

E シャフト径
6 = 6 mm

F 保護等級
－ = IP67
J = IP69K(シール回路)

G ケーブル長（ZCMタイプのみ）
L1 = ケーブル出力 1 m
L2 = ケーブル出力 2 m(最大長)
RL1 = 半径方向へケーブル出力 1 m
RL2 = 半径方向へケーブル出力 2 m(最大長)

H 特別仕様

テクノロジーリンク株式会社
TECHNOLOGYLINK,LTD.
〒171-0022 東京都豊島区南池袋 3-18-35
OK ビル 2 階
Tel: 03-5924-6750　Fax:03-5924-6751
E-mail: sales@technology-l.com
URL: http://www.technology-link.jp