ROTAPULS

標準用途 プログラマブル インクリメンタル エンコーダー

lika

シリーズ **IQ58 • IQ58S • CKQ58 • CKQ59 • CKQ60**

- プログラマブル インクリメンタル エンコーダー
- 分解能 1～16384 PPR
- 原点幅は90° 又は180° 選択可
- 計数方向 cw, ccw
- プッシュプル + ラインドライバーの互換出力
- USBケーブルによりプログラマブル
- 磁気式エンコーダー

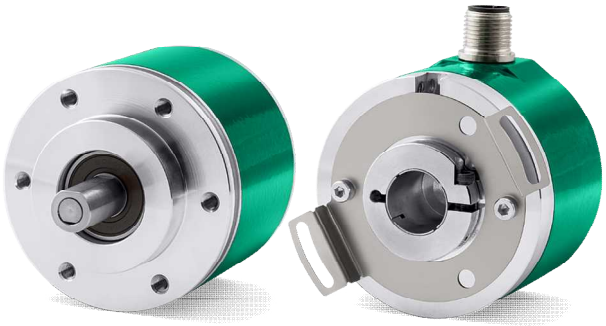

IQ58 • CKQ59

環 境 仕 様	
ショック：	100 g, 6 ms
振動：	10 g, 5-2000 Hz
保護等級：	IP65
操作温度範囲：	-40° C +85° C (-40° F +185° F)
保存温度範囲：	-40° C +85° C (-40° F +185° F) (相対湿度98 %, 結露無き事)

機 械 的 仕 様	
寸法 s ：	図面参照
シャフト径(ソリッドシャフト:IQ58,IQ58S)：	Φ6 , 8 , 9.52 , 10 , 12 mm
シャフト内径(非貫通中空シャフト:CKQ58,CKQ59,CKQ60)：	Φ14 , 15 mm
減寸スリーブ内径（BR1-xx） ：	Φ6 , 8 , 9.52 , 10 , 11 , 12 mm
シャフト荷重（軸方向,半径方向） ：	最大 100 N
シャフト回転速度：	6000rpm(代表値) / 12000rpm(条件により)
始動トルク（20℃にて） ：	IQ58：0.15 Ncm / IQ58S,CKQ58：0.4 Ncm(代表値)
ベアリング寿命：	最短 400 x 10^6 rev. (最大シャフト荷重20 Nの場合、最短10^9 rev.)
電気結線：	M12, M23 プラグ、又はケーブル出力 1 m (3.3 ft)
重量：	～200g (7 oz)
オプション：	追加ケーブル

電 気 的 仕 様	
分解能（PPR） ：	1 ~16384 PPR
精度：	±0.15°
計数周波数：	最大 500 kHz
出力回路：	汎用回路(PP+LD互換出力)
電源：	+5V , +30V
消費電力：	400 mA(代表値)
出力電流（チャンネル毎） ：	最大 40 mA
保護回路：	磁気極性反転・短絡保護
EMC：	静電気放電（EN 61000-4-2準拠) ﾌｧｽﾄﾄﾗﾝｼﾞｪﾝﾄ/ﾊﾞｰｽﾄ（EN-61000-4-4準拠)

材 質	
フランジ：	耐腐食材、UNI EN AW-6082
ハウジング：	耐腐食材、UNI EN AW-6082
ベアリング：	ABEC 5
シャフト：	非磁性SUS材- UNI EN 4305

仕様は予告無しに変更される場合があります

ア ク セ サ リ ー	
EPFL 121：	M23 12ピン 対コネクター
EC-C12F-LK-I8-5：	M23 5mケーブルセット
EC-C12F-LK-I8-10：	M23 10mケーブルセット
E-M12F12：	M12 12ピン 対コネクター
EC-M12F12-LK-T12-5：	M12 5mケーブルセット*
EC-M12F12-LK-T12-10：	M12 10mケーブルセット*
BR1-xx：	減寸スリーブ
PAN/PGF：	フレキシブルカップリング
KIT IP/IQ58：	USBプログラミングキット
EC-IP/IQ58-M23：	M23プログラミングケーブル
EC-IP/IQ58-M12：	M12プログラミングケーブル

*はプログラミングには適していません

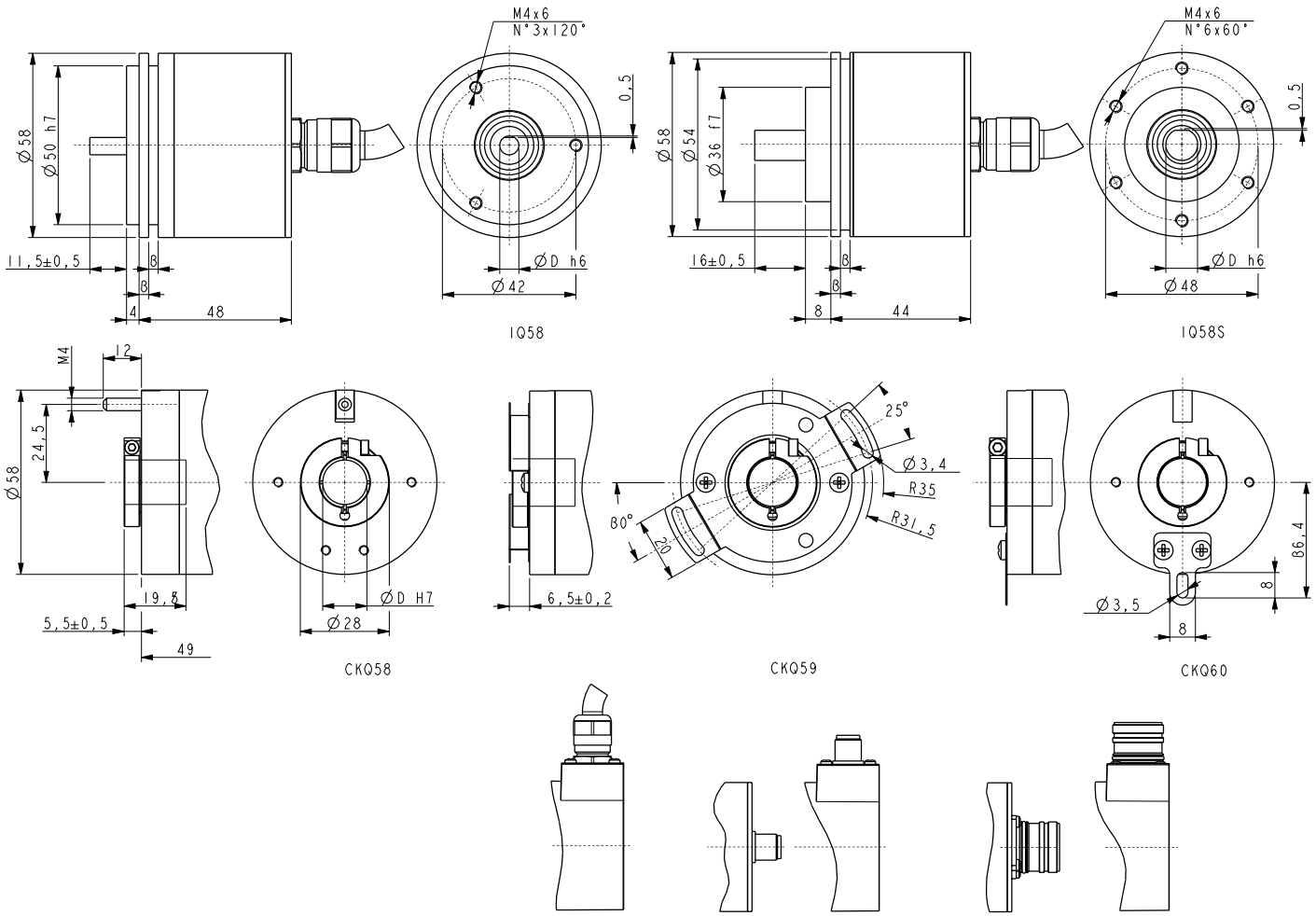

発注コード

IQ58 **IQ58S** **CKQ58** **CKQ59** **CKQ60**	**-**	**X** Ⓐ	**-**	**XXXX** Ⓑ	**XXX** Ⓒ	**X** Ⓓ	**XX** Ⓔ	**X** Ⓕ	**XX** Ⓖ	**/Sxxx** Ⓗ

Ⓐ 出力回路
H = PP/LD汎用回路

Ⓑ 分解能 (PPR)
PROG = プログラマブル

Ⓒ 出力信号/接続端子
ZCW = AB0 / AB0 , 12ワイヤーケーブル出力(T12型)
ZCZ = AB0 / AB0 , M23 12ピンプラグ
ZCM = AB0 / AB0 , M12 12ピンプラグ

Ⓓ 電源電圧
4 = +5V～+30V

Ⓔ シャフト径
6 = 6 mm
8 = 8 mm
P9 = 9.52 mm - 3/8”
10 = 10 mm
12 = 12 mm
14 = 14 mm (CKQのみ)
15 = 15 mm (CKQのみ)

Ⓕ 結線位置
_ = 軸方向
R = 半径方向

Ⓖ ケーブル長
L1 = ケーブル出力 1 m
L2 = ケーブル出力 2 m(最大長)

Ⓗ 特別仕様

テクノロジーリンク株式会社
TECHNOLOGYLINK,LTD.
〒171-0022 東京都豊島区南池袋 3-18-35
OK ビル 2 階
Tel: 03-5924-6750 Fax:03-5924-6751
E-mail: sales@technology-l.com
URL: http://www.technology-link.jp