DRAW WIRE
巻き線式測長ユニット（エンコーダ付）

lika

シリーズ **SF-I • SF-A**

- コンパクトで費用対効果の高い巻き線測長ユニット（エンコーダは選択可）
- シンプル且つ高信頼性構造
- インクレメンタル型、アブソリュート型、アナログタイプ、フィールドバスエンコーダなど早着可
- 測定長：5000 から 6800 mm
- ドラム周長 rum circumference:
  - 200,0 mm インクレメンタルエンコーダ用
  - 204,8 mm アブソリュートエンコーダ用

モデル：SF-I
モデル：SF-A

エンコーダとの組み合わせ	
SF-I + CK58-H-500ZCU415R:	インクレメンタルエンコーダ, 分解能 0,1 mm (4 逓倍後)
SF-I + CK58-H-2000ZCU415R:	インクレメンタルエンコーダ, 分解能 0,1 mm
SF-A + EMC5812/4096GS-15-RM2+EPFL121H:	SSI アブソリュート, 分解能 0,05 mm
SF-A + EMC5812/16384PA-15-RM2:	プログラマブルアナログエンコーダ
SF-A + AMC5812/4096PB-15 + CC-PB:	プロフィバスアブソリュートエンコーダ

環 境 仕 様	
操作温度範囲:	-25°C +85°C (-13°F +158°F)
保護規格:	エンコーダ仕様参照

機 械 的 仕 様	
外形寸法図:	寸法図参照
1回転ストローク:	200 - 204,8 mm
ワイヤ巻取り力:	5 ÷15 N
測定長:	5000, 6800 mm
測定速度:	最高3 m/sec
繰り返し精度:	± 0.15 mm
重量:	~ 0,6 kg (エンコーダ含まず)

材 質	
ハウジング:	アルマイト処理, UNI EN AW-6082
ワイヤ:	ステンレス材, 非磁性 - UNI EN 4305

テクノロジーリンク株式会社
TECHNOLOGYLINK,LTD.
〒171-0022 東京都豊島区南池袋 3-18-35
OK ビル 2 階
Tel: 03-5924-6750　Fax:03-5924-6751
E-mail: sales@technology-l.com
URL: http://www.technology-link.jp

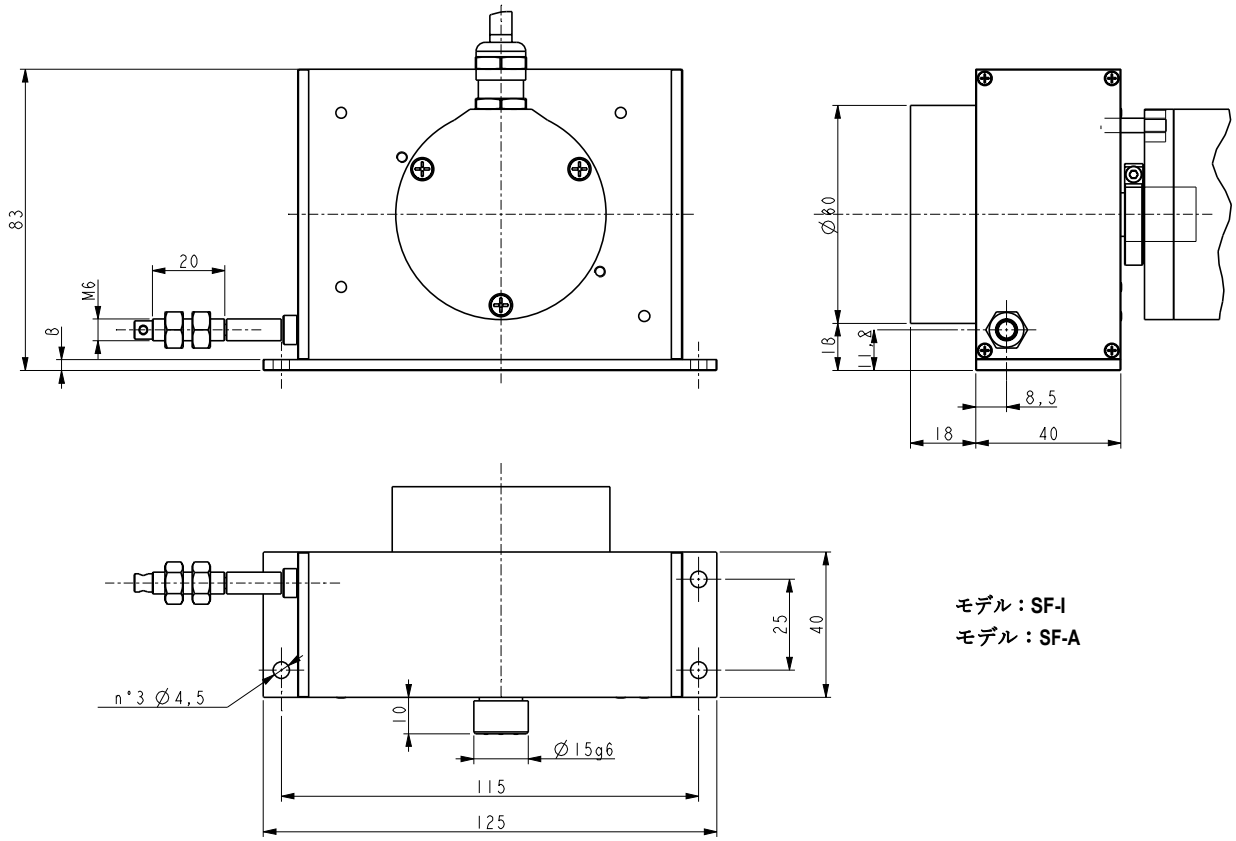

モデル：SF-I
モデル：SF-A

エンコーダ

SF	-	X Ⓐ	-	XXXX Ⓑ

Ⓐ 1回転ストローク
I = 200 mm (インクレメンタルモデル)
A = 204,8 mm (アブソリュートモデル)

Ⓑ 測定長
5000 = 5000 mm
6800 = 6800 mm

仕様は予告なしに変更される場合があります。