DRAW WIRE
ミニチュアアブソリュート巻き線測長器

lika

シリーズ **SFA**

- アブソリュート巻き線測長器
- 堅牢且つコンパクト設計
- 分解能は0.1 から 0.012 mmから選択
- 測定長は 1000 mm、2000 mm

SFA

環 境 仕 様	
操作温度範囲:	-25°C + 85°C (-13°F + 185°F)
保護規格:	IP64

機 械 的 仕 様	
外形寸法:	図面参照
1回転での移動量:	100 mm
ワイヤ巻き取り力:	3 ÷ 5 N
測定長:	1000, 2000 mm
測定速度:	最高1 m/sec
重量:	~ 0,3 kg
結線:	M12 8 ピンプラグ,ケーブル長 2,0 m

電 気 的 仕 様	
分解能:	0.012, 0.025, 0.05, 0.1 mm
出力コード:	バイナリ, グレー
電源:	+10Vdc +30Vdc
電力消費:	最高25 mA
出力回路:	SSI (25 bit, LSB 並び、クロック最高300 kHz, Tp > 64 µsec)
保護回路:	極性反転防止回路
EMC:	EN-61000-4-2/A1準拠 EN-61000-4-4 準 拠
バッテリ寿命:	最少10 年
機能:	ゼロ設定

材 質	
ハウジング:	耐腐食性, UNI EN AW-6082
ワイヤ:	非磁性ステンレス, - UNI EN 4305

テクノロジーリンク株式会社
TECHNOLOGYLINK,LTD.
〒171-0022 東京都豊島区南池袋 3-18-35
OK ビル 2 階
Tel: 03-5924-6750　Fax:03-5924-6751
E-mail: sales@technology-l.com
URL: http://www.technology-link.jp

付 属 品	
EC-M12F8-LK-M8-5:	M12コードセット5mケーブル付き
EC-M12F8-LK-M8-10:	M12コードセット10mケーブル付き
E-M12F8:	M12 8 ピン対コネクタ

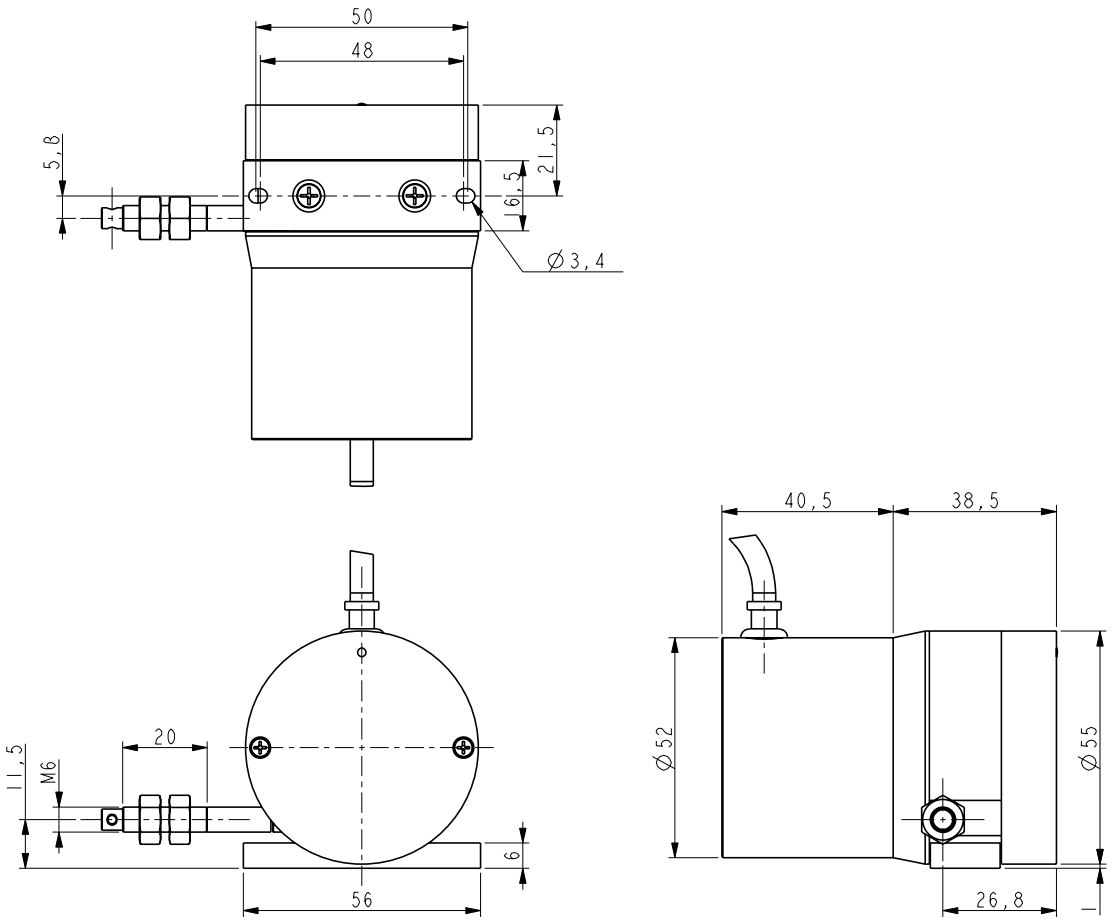

SFA

発注コード

SFA	-	XXXX A	-	XX B	-	XXXX C	-	XXX D

A 測 定 長
1000 = 1000 mm
2000 = 2000 mm

B 出力回路
BA = SSI,バイナリコード,LSB並び
GA = SSI,グレーコード ,LSB並び

C 分解能
8192 = 0.012 mm
4000 = 0.025 mm
2000 = 0.05 mm
1000 = 0.1 mm

D 結 線
L2 = 2 m
Lx = 要望ケーブル長
M0,5=0.5mケーブル+ M12 8ピンインラインコネクター
M2 =2 mケーブル+ M12 8ピンインラインコネクター

様は予告なく変更される場合があります。