シリーズ SFE

エンコーダ内蔵巻き線式測長器

- 堅牢で省スペース設計
- エンコーダ内蔵
  (1500 ~ 40,000 cpr)
- 測定長：最長 2000 mm

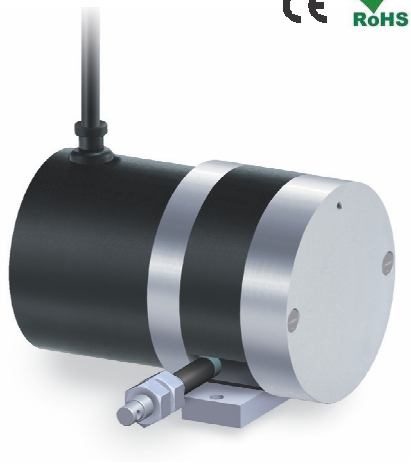

SFE

環境仕様	
操作温度範囲:	-20°C + 70°C (-4°F + 158°F)
保護規格:	IP54

機 械 的 仕 様	
外形寸法:	図 面 参 照
1回転ストローク:	100 mm
巻き取り力:	5 ～15 N
測定長:	1500, 2000 mm
測定速度:	最 高 2 m/sec.
重量:	~ 0,2 kg
結線:	ケーブル長 2,0 m

電 気 的 仕 様	
電 源:	+5Vdc +30Vdc
出力回路:	汎用回路 PP/LD
分解能:	1 / 0,5 / 0,4 / 0,05 mm
出力電流:	最高40 mA.
入力電流:	最高60 mA.
出力信号:	AB, /AB

材 料	
ハウジング:	アルミ+プラスティック
ワイヤー：	SUS 材

テクノロジーリンク株式会社
TECHNOLOGYLINK,LTD.
〒171-0022 東京都豊島区南池袋 3-18-35
OK ビル 2 階
Tel: 03-5924-6750 Fax:03-5924-6751
E-mail: sales@technology-l.com
URL: http://www.technology-link.jp

電 気 結 線	
1	機能
黄色	A
青	/A
緑	B
橙	/B
白	0
灰	/0
赤	+Vdc
黒	0Vdc GND

1 = ケーブル LIKA 8x0,25 mm² (LIYCY)

仕様は予告無しに変更される場合が有ります。

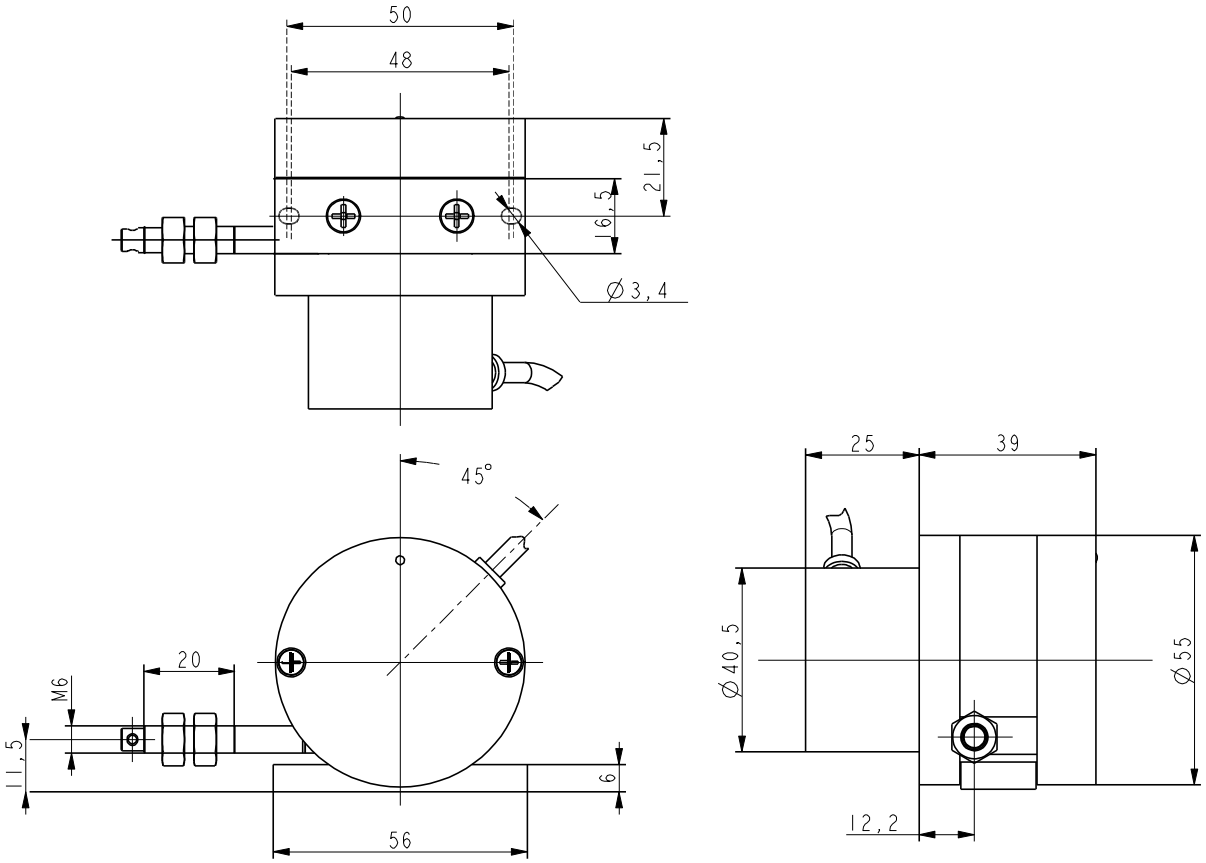

SFE

発注コード　　追加コード (オプション)

SFE	-	XXXX ⓐ	-	X ⓑ	XXX ⓒ	X ⓓ	XX ⓔ	/Sxxx ⓕ

ⓐ測定長 1500 = 1500 mm 2000 = 2000 mm ⓑ 出力回路 h = PP/LD 汎用回路	ⓒ分解能 100 = 1 mm (x4 = 0,25 mm) 200 = 0,5 mm (x4 = 0,125 mm) 250 = 0,4 mm (x4 = 0,1 mm) 500 = 0,2 mm (x4 = 0,05 mm) ⓓ 電源 4 = +5Vdc +30Vdc	ⓔ 結線 12 = 2 m 14 = 4 m 1x = 要望ケーブル長	ⓕ 特別仕様