シリーズ SFP

- 堅牢且つ省スペース型設計
- ポテンショメータ内蔵
- 測定長　最長 2000 mm
- 電流又は電圧出力

SFP

環　境　仕　様	
操作温度範囲:	-26°C +86°C
保護（防塵防水）規格:	IP54

機　械　的　仕　様	
外形寸法:	図 面 参 照
1回転ストローク:	100 mm
ワイヤ巻き取り力:	3~5N
測定長:	300, 500, 1000, 1500, 2000 mm
測定速度:	1 m/sec max.
繰り返し精度:	± 0,15 mm
重量:	~ 0,2 kg
結線:	ケーブル 2,0 m

電　気　的　仕　様	
電流出力(AI1):	4-20mA, ±5%, 電源 +10～+30Vdc
電圧出力(AV2):	0-10V, ±5%, 電源 +15～+30Vdc
抵抗出力（1,5,10,20）:	1,5,10,20KΩ±5%, 2W
リニアリティー:	0,25%

材　質	
ハウジング:	アルミ材
ワイヤー:	SUS材

テクノロジーリンク株式会社
TECHNOLOGYLINK,LTD.
〒171-0022 東京都豊島区南池袋 3-18-35
OK ビル 2 階
Tel: 03-5924-6750　Fax:03-5924-6751
E-mail: sales@technology-l.com
URL: http://www.technology-link.jp

電　気　結　線	
カラーコード	機能
緑	A (slider)
赤	C+
黒	C-

1 = ケーブル LIKA 3x0,25 mm² (LIYCY)

仕様は予告無しで変更される場合があります。

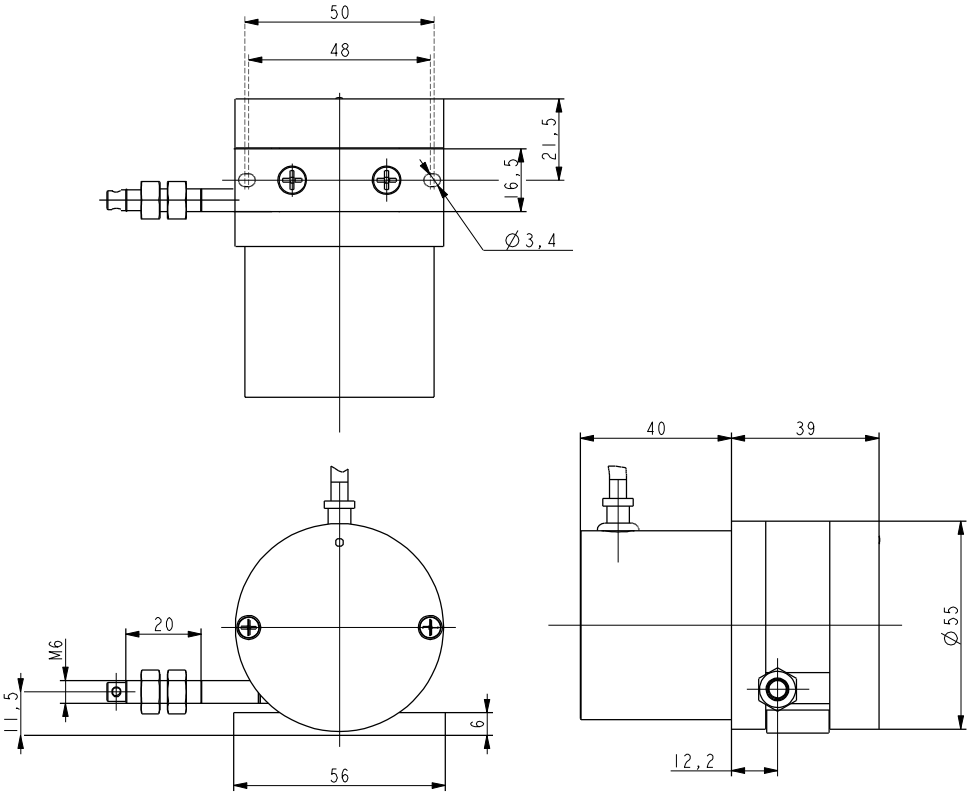

SFP

発注コード　　追加コード (オプション)

SFP	-	XXXX a	-	XX b	XX c	/Sxxx d

a 測定長	b ポテンショメータ	c 結線	d カスタム仕様
300 = 300 mm 500 = 500 mm 1000 = 1000 mm 1500 = 1500 mm 2000 = 2000 mm	**AI1 =** 電流出力 4 -20mA AV2 = 電流出力 0-10V 1 = 抵抗出力 1 kΩ 5 = 抵抗出力 5 kΩ 10 = 抵抗出力 10 kΩ 20 = 抵抗出力 20 kΩ	L2 = ケーブル 出力 2 m L4 = ケーブル出力 4 m Lx = 要望ケーブル長	