ROTAPULS

低コスト 過酷環境対応型

シリーズ **SGSM • SGSD**

- 低価格且つ過酷環境用途へのソリューション
- ハウジングは完全シールド IP68規格準拠
- モデルSGSDは2式のエンコーダ内蔵
- 中空シャフトは、内径は50 mm迄
- 屋外及び携帯機器等の用途に最適

SGSM • SGSD

環　境　仕　様	
操作温度範囲：	-40°C～+85°C (-40°F +185°F)
保存温度範囲：	-40°C～+100°C (-13°F +212°F)
保護等級：	IP68

機　械　的　仕　様	
寸法 s ：	図面参照
シャフト内径：	Φ30 , 50 mm
シャフト回転速度：	最高10000rpm（機械的仕様）
センサー-リング間ギャップ：	0.1 ~ 1.5 mm
電気結線：	M12, 8ピンインラインプラグ 又はLika社ハイフレックスケーブル 2.0 m (6.56 ft)
重量：	~ 200 g (7 oz)
オプション：	追加ケーブル

電　気　的　仕　様	
分解能（PPR）：	256 , 512 , 1024
精度：	± 0.05°
計数周波数：	最大 100 kHz
出力回路：	ラインドライバー , プッシュプル
電源：	+5Vdc ±5%, +10Vdc～ +30Vdc
消費電力：	最大 70mA
出力信号：	AB , /AB
出力電流（チャンネル毎）：	最大 40mA
保護回路：	磁気極性反転防止、及び短絡保護（ラインドライバ除く）
EMC：	電磁気耐性、EN 61000-4-2 EN-61000-4-4

材　質	
ハウジング：	マクロメルトOM 646-EN
ハブ：	耐腐食性 UNI EN AW-6082
リング：	磁性プラスチック

仕様は予告なしに変更される場合があります。

テクノロジーリンク株式会社
TECHNOLOGYLINK,LTD.
〒171-0022 東京都豊島区南池袋 3-18-35
OK ビル 2 階
Tel: 03-5924-6750　Fax:03-5924-6751
E-mail: sales@technology-l.com
URL: http://www.technology-link.jp

ア　ク　セ　サ　リ　ー	
EM12F8	M12 8ピンオスコネクタ

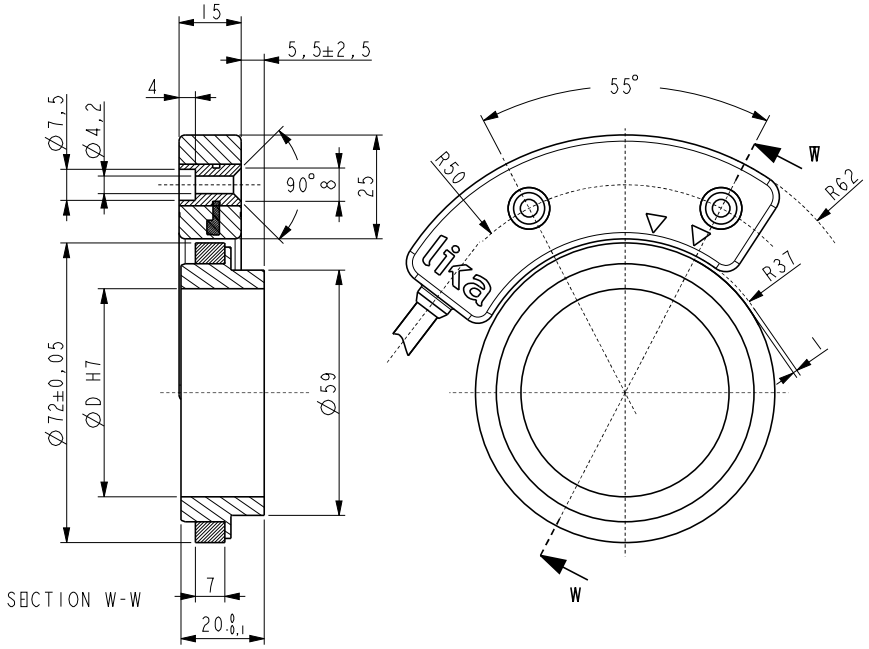

SGSM・SGSD

注文コード – センサー

SGSM SGSD	-	X A	-	X B	-	XX C	-	X D	-	XX E	/Sxxx F

A 出力回路
Y = Push Pull (AB, /AB)
L = Line Driver (AB, /AB)

B 出力回路対供給電圧
1 = +5V±5% (L 出力回路)
2 = +10V÷ +30V (Y 出力回路)

C 分解能
16 = 256 PPR
32 = 512 PPR
64 = 1024 PPR

D 原点
N = 原点無し

E 結線
1 = ケーブル長 1 m
x = ケーブル長 x m
M2 = 2 m ケーブル
+ M12 8 ピンインラインプラグ
(SGSMのみ)

F 特別仕様

注文コード – 磁気リング

MRI	/	XX A	-	XX-X B	-	XX C	/Sxxx D

A リングタイプ
72 = サイズ 72 セットねじ穴付

B 磁性コーディング
64-3 = 64 極

C シャフト径
30 = 30 mm
50 = 50 mm

D 特別仕様