コントローラ内蔵電動ステージ：
T-LHM シリーズ ＜ エコノミータイプ ＞

T-LHM シリーズ コントローラ内蔵電動リニアステージ：

·単軸用途に最適＊

·耐荷重は 3 kg

·最高速度： 18 mm/s　最大推力（トルク）; 13 N 」·カンチレバー荷重： 25 N-cm

·最も安価なコントローラ内蔵電動ステージです。

＊注記：シンプルなベアリングステージはキャリッジ内で1度の回転遊びが生じます。

仕様	データ	代替単位
マイクロステップサイズ (初期値分解能)	0.124023437 µm	
内蔵コントローラ	有り	
繰り返し精度	< 4 µm	< 0.000157 "
バックラッシュ	< 20 µm	< 0.000787 "
最高速度	18 mm/s	0.709 "/s
最低速度	0.0012 mm/s	0.00005 "/s
速度分解能	0.0012 mm/s	0.00005 "/s
エンコーダタイプ	無し	
最大推力	13 N	2.9 lb
最大連続推力	13 N	2.9 lb
通信インターフェース	RS-232	
通信プロトコール	ゼイバー社バイナリ	
最大中心荷重	30 N	6.7 lb
最大カンチレバー荷重	25 N-cm	35.4 oz-in
機械ガイドタイプ	プレーン（滑り）軸請け	
最大電流消費	500 mA	
電源	12-16 VDC	
電源プラグ	2.1 mm 中央突起	
モータ 1 回転での直進移動距離	1.5875 mm	0.062 "
モータ 1 回転のステップ数	200	
モータタイプ	2 相ステッパーモータ	
インダクタンス	1.5 mH	
初期値マイクロステップ分割数	相（200 ステップの）1/64 分割	
データケーブル結線	相（200 ステップの）1/64 分割 6 ピン オス/メス	
機械駆動方式	精密リードねじ	
リミット又はホーム検出	磁気ホールセンサー	
動作軸数	1	
LED 表示	有り 2 色	
機械取付インターフェース	M3 タップ穴	
真空適合	無し	
操作温度範囲	0 から 50 ℃迄	
RoHS 指令適合	準拠	
CE マーキング適合	準拠	

製品	概説
T-LHM025A	電動リニアステージ, 25 mm ストローク, RS-232 ＋手動ノブ付き
T-LHM025A-S	電動リニアステージ, 25 mm ストローク, RS-23 手動ノブ無し
T-LHM050A	電動リニアステージ, 50 mm ストローク, RS-232 ＋手動ノブ付き
T-LHM050A-S	電動リニアステージ, 50 mm ストローク, RS-23 手動ノブ無し
T-LHM100A	電動リニアステージ, 100 mm ストローク, RS-232 ＋手動ノブ付き
T-LHM100A-S	電動リニアステージ, 100 mm ストローク, RS-23 手動ノブ無し
T-LHM150A	電動リニアステージ, 150 mm ストローク, RS-232 ＋手動ノブ付き
T-LHM150A-S	電動リニアステージ, 150 mm ストローク, RS-23 手動ノブ無し
T-LHM200A	電動リニアステージ, 200 mm ストローク, RS-232 ＋手動ノブ付き
T-LHM200A-S	電動リニアステージ, 200 mm ストローク, RS-23 手動ノブ無し

T-LHM シリーズ比較表

パーツ番号	ストローク	A 精度 (同一方向にて)
T-LHM025A	25.4 mm	50 µm
T-LHM025A-S	25.4 mm	50 µm
T-LHM050A	50.8 mm	75 µm
T-LHM050A-S	50.8 mm	75 µm
T-LHM100A	101.6 mm	125 µm
T-LHM100A-S	101.6 mm	125 µm
T-LHM150A	152.4 mm	175 µm
T-LHM150A-S	152.4 mm	175 µm
T-LHM200A	203.2 mm	225 µm
T-LHM200A-S	203.2 mm	225 µm

注記；価格は為替等の変動により変更される場合がありますので、ご下命の際はお問い合わせ下さい。

仕様チャート及び注記

推力は速度の関数です。以下のグラフで推力、速度及び精度の関係をご覧下さい。

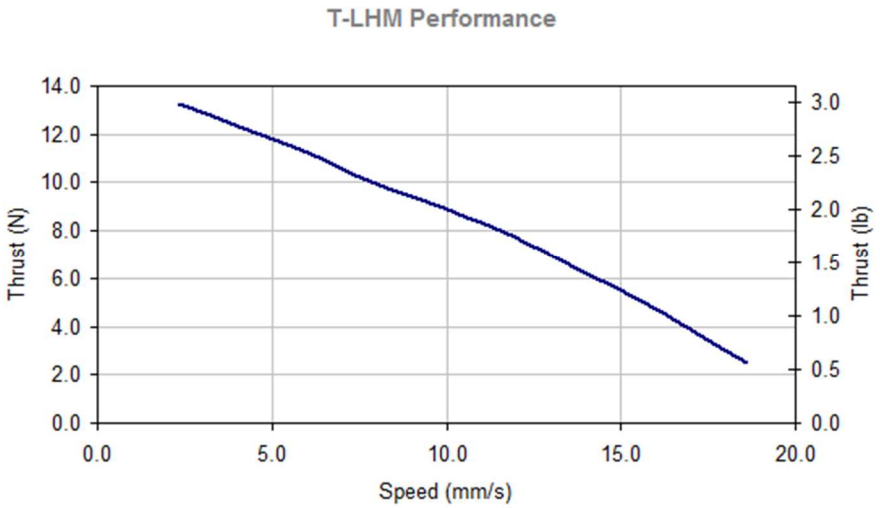

詳細は**製品マニュアル**を参照ください。

Model Number	A	B
T-LHM025	165.2	89.2
T-LHM050	190.6	114.6
T-LHM100	241.4	165.4
T-LHM150	292.2	216.2
T-LHM200	343.0	267.0

*Subtract 13.5 mm knob length from 'A' for -S versions without manual control

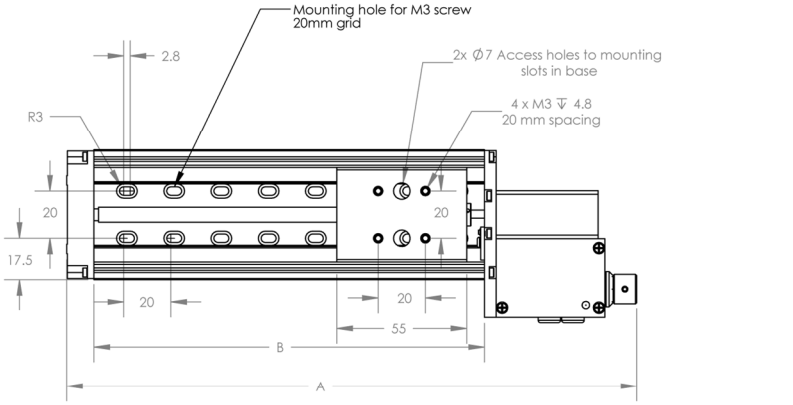

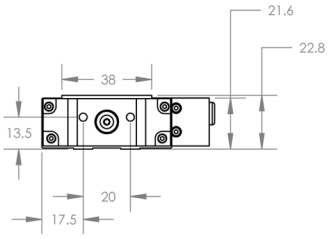

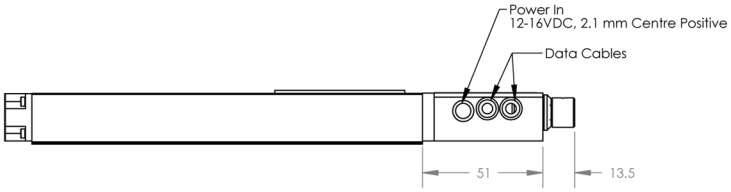

T-LHM Motorized Linear Stage dimensions in mm

パーツ番号規定

T-LHM 025 A -S

Travel

025 = 25 mm
050 = 50 mm
100 = 100 mm
150 = 150 mm
200 = 200 mm

Lead Screw Options

A = Fine pitch lead screw

Options

[ ] = Manual control
-S = No manual knob

テクノロジーリンク株式会社
TECHNOLOGYLINK,LTD.

〒171-0022 東京都豊島区南池袋 3-18-35
OK ビル 2 階
Tel: 03-5924-6750 Fax:03-5924-6751
E-mail: sales@technology-l.com
URL: http://www.technology-link.jp